INDUO II

Bedienungsanleitung

RIKA®

Ersatzteilübersicht Explosionsdarstellung 4
Ersatzteilübersicht Artikelnummern 6

1. EINFÜHRUNG 7
Zeichenerklärung 7
Abmessungen, Gewicht und Anschluss 8
Brennstoffmenge 8
Elektrischer Anschluss 8
Technische Daten 8
Die Verpackung 8

2. WICHTIGE INFORMATIONEN 9
Allgemeine Warn- und Sicherheitshinweise 9
Erstes Anheizen 9
Sicherheitsabstände (Mindestabstände) 9
Vor dem Aufstellen 10
Konvektionsluftleitung 10
Kaminöfen der Bauart 1 (BA 1): 10

3. INSTALLATION DES KAMINOFENS 11
Anschluss an den Schornstein (Kamin) 11
Anschluss an einen Edelstahlschornstein (Kamin) 11
Verbrennungsluft 11
Zufuhr einer externen Verbrennungsluft 11

4. KLEINE BRENNSTOFFKUNDE PELLETS 12
Was sind Pellets? 12
Spezifikation Holzpellets nach ENplus – A1 12
Brennstoffzugabe während des Pelletbetriebs 12
Pelletslagerung 12

5. KLEINE BRENNSTOFFKUNDE: SCHEITHOLZ 13
Geeignete Brennstoffe und Brennstoffmengen 13
Holzarten 13
Leistungsregelung 13
Saubere Verbrennung 13

6. TECHNOLOGIE UND SICHERHEITSFUNKTIONEN 14
Bedienkomfort 14
Höchste Effizienz - geringste Emissionen 14
Rückbrandklappe und Rauchgasklappe 14
Automatischer Reinigungszyklus 14
Überhitzung 14
Niedertemperatur - Abschaltung 14
Elektrische Überstromsicherung 14
Komponentenüberwachung 14
Schneckenmotorüberwachung 14

7. MONTAGE/ DEMONTAGE STEIN UND OPTIONEN 15
Demontage Stein 15
Umrüsten auf Rauchrohr Anschluss hinten 16

8. RÜCKBRAND - UND RAUCHGASKLAPPE 17
Inbetriebnahme 17
Scheitholz nachlegen / Öffnen der Rauchgasklappe 17

9. ABLAUFSCHEMA PELLET-SCHEITHOLZBETRIEB 18

10. PFLEGE 19
Brennmulde reinigen - täglich 19
Reinigung Flammtemperaturfühler 19
Aschelade entleeren 19
Türglas reinigen 19
Reinigen lackierter Flächen 19

11. REINIGUNG 20
Konvektionsluftöffnungen 20
Verbrennungsluft - Ansaugstutzen 20
Pelletbehälter reinigen 20
Lager 20
Türdichtung inspizieren 20
Rauchgaszüge und Rauchgassammelkanal reinigen 20
Reinigung Rauchgasumlenkungsbereich 21
Reinigen der Rauchgaswege 21

12. PROBLEMFÄLLE – MÖGLICHE LÖSUNGEN 22
Problemfall 1 22
Problemfall 2 22
Problemfall 3 22

13. ANLEITUNG ZUM INBETRIEBNAHMEPROTOKOLL 23
Betreibereinweisung 23

14. GARANTIE 26

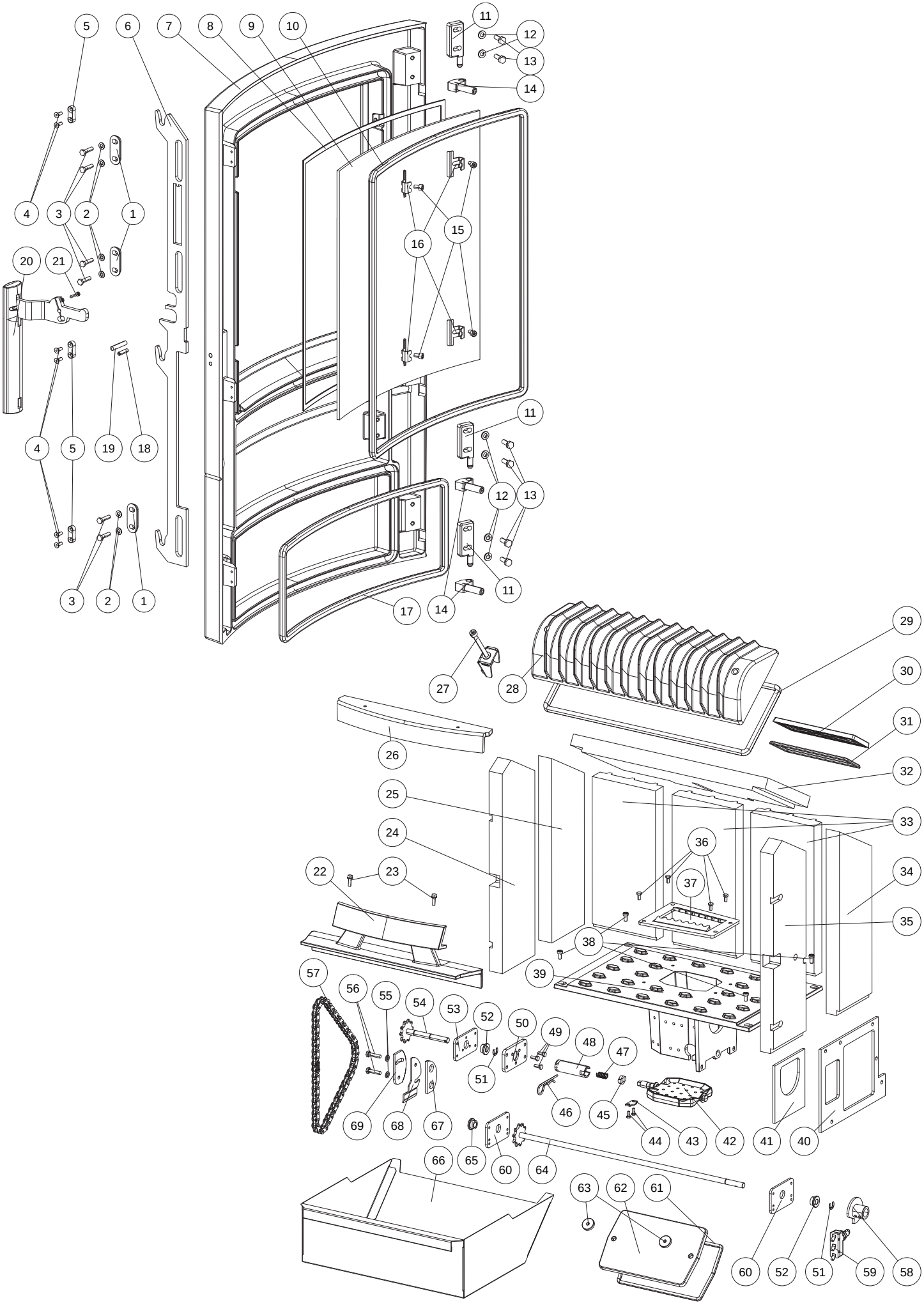
5
6
7
8
9
10
11
12
13
14
4
3
2
1
15
16
20
21
4
5
19
18
11
12
13
3
2
1
17
14
11
29
27
28
30
31
26
32
25
33
24
36
22
23
37
34
35
38
57
39
56
55
54
53
52
50
49
48
47
51
46
45
69
68
67
44
43
42
41
40
66
65
60
64
63
62
61
60
52
51
59
58

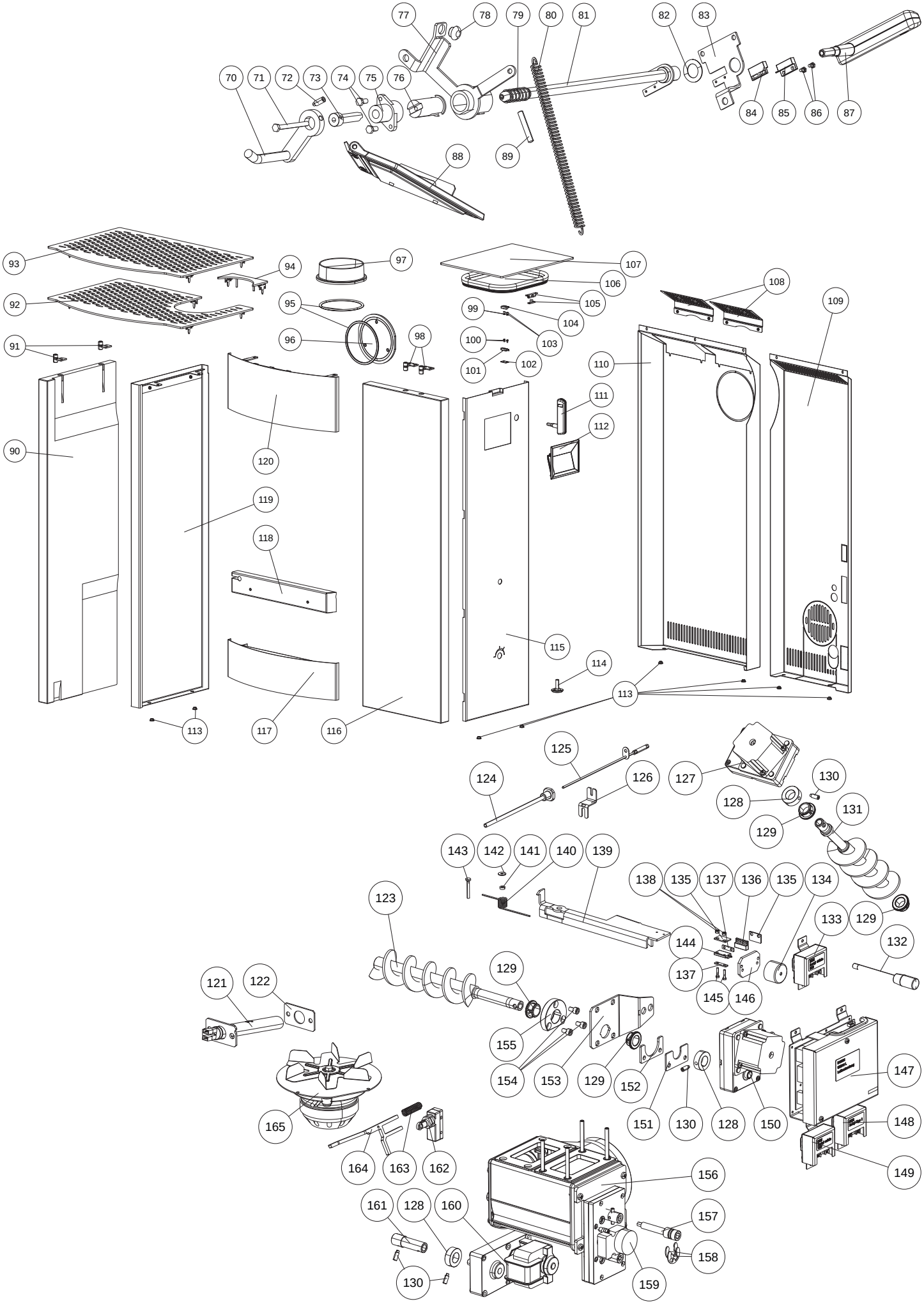
70
71
72
73
74
75
76
77
78
79
80
81
82
83
84
85
86
87
88
89
90
91
92
93
94
95
96
97
98
99
100
101
102
103
104
105
106
107
108
109
110
111
112
113
114
115
116
117
118
119
120
121
122
123
124
125
126
127
128
129
130
131
132
133
134
135
136
137
138
139
140
141
142
143
144
145
146
147
148
149
150
151
152
153
154
155
156
157
158
159
160
161
162
163
164
165

Nr.	Art.Nr.	Bezeichnung
1	L02007	Führungsstein
2	N111965	Scheibe M05
3	N111866	SK-Schraube
4	N111856	ISK-Senkschraube M04x12
5	L01957	Verschlussplatte
6	L02010	Türverriegelung
7	B16564	Feuerraumtür metallic komplett
	B16972	Feuerraumtür schwarz komplett
8	N103693	Flachdichtung schwarz 8x2
9	Z34303	Türglas (Glaskeramik)
10	N112551	Runddichtschnur grau D11
11	Z34472	Scharnierplatte
12	N112175	Scheibe
13	N103964	SK-Schraube
14	Z34457	Scharnier
15	N112075	ISK-Schraube
16	L02574	Glashalter
17	N100485	Runddichtschnur schwarz D12
18	N111637	Schaftschraube Türgriff
19	N111798	Zylinderstift Türgriff
20	B16565	Türgriff kpl.
21	N112065	Zylinderschraube
22	Z34554	Holzfänger metallic
	Z36928	Holzfänger schwarz
23	N111947	Gewinde furchende Schraube
24	Z34412	Innenauskleidung vorne links
25	Z34411	Innenauskleidung hinten links
26	Z34553	Scheibenluftumlenkung metallic
	Z36252	Scheibenluftumlenkung schwarz
27	Z35555	Schraubwinkel mit ISK-Schraube
28	Z37040	Konvektionsdeckel metallic
	Z34243	Konvektionsdeckel schwarz
29	N111320	Dichtschnur grau Ø14mm
30	B16682	RG-Schachtdeckel
31	N103066	Runddichtschnur schwarz D06
32	Z36658	Umlenkplatte
33	Z34409	Innenauskleidung hinten
34	Z34410	Innenauskleidung hinten rechts
35	Z34413	Innenauskleidung vorne rechts
36	N103560	SK-Schraube
37	L02008	Brennmuldeneinsatz
38	N111846	ISK-Schraube M06x12
39	Z36643	Brennmulde
40	Z34468	Dichtung
41	Z36935	Dichtung
42	Z34244	Kipprost
43	L02044	Halterung Kipprost
44	N112148	SK-Schraube
45	L01875	Mitnehmerplatte Kipprost
46	N112470	Federstecker
47	N108131	Druckfeder
48	Z33924	Zwischenwelle Kipprost
49	N107521	SK-Schraube M05x12
50	Z34824	Lagerklemmplatte metallic
	Z34965	Lagerklemmplatte schwarz
51	N104718	Wellensicherung
52	N108310	Sinterlager ID10
53	Z34757	Lagerplatte oben metallic
	Z34966	Lagerplatte oben schwarz
54	B16553	Kettenrad oben
55	N100172	Scheibe
56	N110928	Schraube

Nr.	Art.Nr.	Bezeichnung
57	Z34557	Kette Kipprost
58	B16559	Schaltscheibe Kipprostkontakt
59	N111825	Türkontaktschalter
60	Z34461	Lagerplatte unten metallic
	Z34964	Lagerplatte unten schwarz
61	N111631	Runddichtschnur grau Ø6mm
62	B16680	Putzdeckel
63	N112093	Rändelmutter (Putzdeckel)
64	B16957	Kettenrad unten
65	Z34555	Sinterlager ID 10,2 Kettenrad aussen
66	L02952	Aschelade
67	Z35158	Abstandhalter Kettenführung/ Spannscheibe
68	Z35302	Kettenführung
69	Z35303	Spannscheibe
70	B16675	Klappenhebel RG-Klappe
71	N112283	Sechskantschraube
72	N111058	Gewindestift m.ISK u.Zapfen
73	Z36535	Klappenwelle
74	N103560	SK-Schraube
75	Z36925	Lager
76	Z36926	Klappenwelle
77	B18135	Klappenhebel
78	Z18997	Gummipuffer
79	N112321	Druckfeder
80	Z34471	Zugfeder RG-Klappe
81	B18087	Verschlusswelle
82	N112120	O-Ring
83	L02954	Halteblech Welle
84	N111732	Magnetschalter Oberteil
85	N111733	Magnetschalter Unterteil
86	N112409	ISK Schraube
87	B17925	Öffner Rauchgasklappe
88	N112315	Zylinderstift
89	B17340	Rauchgasklappe komplett
90	Z34565	Stein seitlich Speckstein (optional)
91	B18082	Steinhalter
92	B16576	Deckel metallic kpl.
	B16965	Deckel schwarz kpl.
93	E15143	Deckel AH metallic
	E15356	Deckel AH schwarz
94	B16577	Rauchrohrdeckel metallic
	B16966	Rauchrohrdeckel schwarz
95	N111631	Runddichtschnur grau Ø6mm
96	Z21690	Blinddeckel metallic
97	Z30137	Rauchgasstutzen (ohne Dichtung) metallic DM150
	Z20556	Rauchgasstutzen (ohne Dichtung) schwarz DM150
98	B17100	Steinhalter
99	N112143	Sechskantmutter M03
100	N111842	ISK-Schraube M03x10
101	N111733	Magnetschalter Unterteil
102	L01445	Schalterdistanz
103	N112144	Scheibe
104	N111732	Magnetschalter Oberteil
105	N110461	Doppelkugel-Schnapper
106	N111731	Behälterdichtung
107	B16578	Behälterdeckel kpl. metallic
	B16971	Behälterdeckel kpl. schwarz
108	Z34994	Putzdeckel metallic
	Z34995	Putzdeckel schwarz

Nr.	Art.Nr.	Bezeichnung
109	Z36659	Rückwand rechts metallic
	Z36661	Rückwand rechts schwarz
110	Z34486	Rückwand links metallic
	Z34971	Rückwand links schwarz
111	B17925	Öffner Rauchgasklappe
112	B16574	Touchdisplay steckbar
113	N111730	Durchführungstülle
114	N112490	Höhenverstellschraube schwarz
115	B17924	Seitenverkleidung rechts metallic
	B17931	Seitenverkleidung rechts schwarz
116	Z34483	Stein vorne Speckstein
	Z35078	Stein vorne Sandstein
	Z36340	Stein vorne Quarz anthrazit
	Z36545	Stein vorne weiß
117	B16570	Blende unten metallic
	B16960	Blende unten schwarz
118	Z34479	Kabelabdeckung metallic
	Z34967	Kabelabdeckung schwarz
119	B16566	Seitenverkleidung Stahl links metallic
	B16964	Seitenverkleidung Stahl links schwarz
120	B16568	Front oben metallic
	B16961	Front oben schwarz
121	B17923	Keramikzündung
122	Z36293	Dichtung Zündung
123	Z34464	Einschubschnecke
124	B15248	Fühlerrohr
125	B16676	Flammtemperaturfühler
126	L01954	Andrückwinkel
127	N111862	Schneckenmotor stufenlos
128	Z11915	Klemmring Schnecke
129	Z35182	Gleitlager Di16
130	N111058	Gewindestift m.ISK u.Zapfen
131	Z34463	Austragschnecke
132	B16798	Griffstange Rückbrandklappe
133	B16030	Zusatzplatine Motor, inkl. Kabel

Nr.	Art.Nr.	Bezeichnung
134	Z34790	Elektrohaftmagnet
135	L01445	Schalterdistanz
136	N111732	Magnetschalter Oberteil
137	L02310	Schalterschutzplatte
138	N111942	Sicherungsmutter
139	Z34885	Klappenauslöser
140	Z34529	Schenkelfeder
141	Z35524	Distanz
142	N104195	Scheibe
143	N112299	Sechskantschraube
144	N111733	Magnetschalter Unterteil
145	N112044	ISK Schraube
146	L02012	Magnetgegenplatte
147	B16561	Hauptplatine USB11
148	B16672	Zusatzplatine
149	B16671	Zusatzplatine
150	N111862	Schneckenmotor stufenlos
151	L02250	Lagerhalteplatte (Einschubschnecke)
152	L02605	Lagerbundplatte
153	L02604	Motorplatte
154	N111967	ISK-Schraube M06
155	Z35752	Lagerhaltering
156	B16547	Luftregler komplett
157	B18088	Antriebsverlängerung
158	N112220	Wellensicherung
159	N111817	Luftreglermotor
160	N111880	Kipprostmotor
161	Z34467	Kupplung Kipprostmotor
162	N111825	Türkontaktschalter
163	N112309	Druckfeder Türkontakt
164	Z35156	Anschlagstange Türschalter
165	N111581	Saugzuggebläsemotor
	N111604	Sicherung 2,5 A
	Z34841	Kabel für Zusatzplatine

Achtung: Bitte beachten Sie, dass es bei pulverbeschichteten Ersatzteilen trotz sorgfältiger Arbeitsweise zu geringfügigen Farbton- bzw. Effektunterschieden kommen kann.

1. EINFÜHRUNG

Zeichenerklärung

...wichtiger Hinweis

...Sechskant #8

...Innensechskant #6

...mit Gleitmetall schmieren

...praktischer Tipp

...Sechskant #10

...per Hand

...Eisensäge

Abmessungen, Gewicht und Anschluss

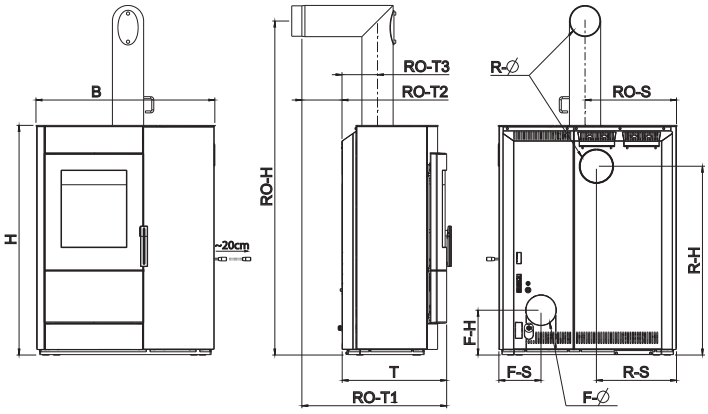

Abmessungen		
Höhe	[mm]	1132
Breite	[mm]	882
Korpustiefe	[mm]	515
Gewicht		
Gewicht ohne Speckstein	[kg]	305
Gewicht mit Speckstein	[kg]	345
Gewicht mit seitlichem Speckstein (optional)	[kg]	385
Rauchrohranschluss		
R - Ø Durchmesser	[mm]	150
RO - H Original Winkelrohr Anschlusshöhe	[cm]	165
RO - T1 Original Winkelrohr Tiefe gesamt	[cm]	71
RO - T2 Original Winkelrohr Abstand zu Rückwand	[cm]	20
RO - T3 Tiefe von Ofenrückseite zu Mitte Rauchrohr	[cm]	18
RO - S Original Winkelrohr Abstand seitlich	[cm]	45
R - H Anschluss hinten Anschlusshöhe	[cm]	93
R - S Anschluss hinten Abstand seitlich	[cm]	40
Frischluftanschluss		
F - Ø Durchmesser	[mm]	125
F - H Anschlusshöhe	[cm]	22
F - S Abstand seitlich	[cm]	21

Brennstoffmenge

	Nennlast	Teillast
Scheitholzbetrieb	2,8 kg	1,4 kg
Pelletbetrieb	~2,2 kg*	~0,7 kg*
Brenndauer bei vollem Pelletbehälter	~14 h*	~53 h*

** Praxiswerte, können je nach Pelletqualität abweichen.*

Hinweis
Der Pelletverbrauch hängt von der Größe der Pellets ab. Je größer die Pellets, desto langsamer die Zufuhr und umgekehrt.

Elektrischer Anschluss

Der Ofen wird mit einem ca. 2m langen Anschlusskabel mit Eurostecker geliefert. Dieses Kabel ist an eine 230Volt/50Hz Steckdose anzuschließen. Die durchschnittliche elektrische Leistungsaufnahme beträgt im regulären Heizbetrieb etwa 20 Watt. Während des automatischen Anzündvorganges ca. 150 Watt. Das Anschlusskabel muss so gelegt werden, dass jeglicher Kontakt mit heißen oder scharfkantigen Außenflächen des Ofens vermieden wird.

Technische Daten

Technische Daten		
Heizleistungsbereich	[kW]	3 - 10
Raumheizvermögen abhängig von der Hausisolierung	[m³]	70 - 260
Brennstoffverbrauch für Pelletbetrieb	[kg/h]	bis 2,4
Pelletbehälterkapazität*	[l]/[kg]	51/~33
Netzanschluss	[V]/[Hz]	230/50
durchschnittliche elektrische Leistungsaufnahme	[W]	~ 20
Sicherung	[A]	2,5 AT
Daten im Pelletbetrieb		
Heizleistungsbereich	[kW]	3 - 10
Wirkungsgrad Pelletbetrieb	[%]	91
CO_2 Gehalt	[%]	13,3
CO-Emission bez. 13% O_2	[mg/m_N^3]	42
Staub-Emissionen	[mg/m_N^3]	10
Abgasmassenstrom	[g/s]	5,4
Abgastemperatur	[°C]	178,9
Kaminzugbedarf	[Pa]	3
Daten im Scheitholzbetrieb		
Heizleistungsbereich	[kW]	5 - 10
Wirkungsgrad Scheitholzbetrieb	[%]	86
CO_2 Gehalt	[%]	9,7
CO-Emission bez. 13% O_2	[mg/m_N^3]	792
Staub-Emissionen	[mg/m_N^3]	27
Abgasmassenstrom	[g/s]	10,1
Abgastemperatur	[°C]	180,2
Kaminzugbedarf	[Pa]	12

**Fassungsvermögen in kg kann aufgrund unterschiedlicher Pelletschüttdichten abweichen.*

Der Eigentümer der Kleinfeuerungsanlage oder der über die Kleinfeuerungsanlage Verfügungsberechtigte hat die technische Dokumentation aufzubewahren und auf Verlangen der Behörde oder des Schornsteinfegers vorzulegen.

Hinweis
Bitte beachten Sie die nationalen und europäischen Normen, sowie örtliche Vorschriften, die für die Installation und den Betrieb der Feuerstätte zutreffend sind!

Die Verpackung

Ihr erster Eindruck ist uns wichtig!

Die Verpackung Ihres neuen Kaminofens bietet einen hervorragenden Schutz gegen Beschädigung. Beim Transport können aber trotzdem Schäden an Ofen und Zubehör entstanden sein.

Hinweis
Bitte prüfen Sie daher Ihren Kaminofen nach Erhalt sorgfältig auf Schäden und Vollständigkeit! Melden Sie Mängel unverzüglich Ihrem Ofenfachhändler! Achten Sie bitte beim Auspacken besonders darauf, dass die Steinverkleidung unversehrt bleibt. Es können sehr leicht Kratzer am Material entstehen. Steinverkleidungen sind von der Garantie ausgenommen.

Die Verpackung Ihres neuen Kaminofens ist weitgehend umweltneutral.

Tipp
Das Holz der Verpackung ist nicht oberflächenbehandelt und kann daher, nachdem Sie eventuelle Nägel bzw. Schrauben entfernt haben, in Ihrem Ofen verbrannt werden. Der Karton und die Folie (PE) können problemlos den kommunalen Abfallsammelstellen zur Wiederverwertung zugeführt werden.

2. WICHTIGE INFORMATIONEN

Allgemeine Warn- und Sicherheitshinweise

Beachten Sie unbedingt die folgenden allgemeinen Warnhinweise.

- Lesen Sie vor der Installation und Inbetriebnahme des Ofens das gesamte Handbuch gründlich durch. Beachten Sie unbedingt die nationalen Bestimmungen und Gesetze, sowie die örtlich gültigen Vorschriften und Regeln.
- RIKA Öfen dürfen nur in Wohnräumen mit normaler Luftfeuchtigkeit (trockene Räume nach VDE 0100 Teil 200) aufgestellt werden. Die Öfen sind nicht spritzwassergeschützt und dürfen nicht in Nassräumen aufgestellt werden.
- Für den Transport Ihres Heizgerätes dürfen nur zugelassene Transporthilfen mit ausreichender Tragfähigkeit verwendet werden.
- Ihr Heizgerät ist nicht zur Verwendung als Leiter oder Standgerüst geeignet.
- Durch den Abbrand von Brennmaterial wird Wärmeenergie frei, die zu einer starken Erhitzung der Oberfläche des Heizgerätes, der Türen, der Tür- und Bediengriffe, der Türgläser, der Rauchrohre und gegebenenfalls der Frontwand des Heizgerätes führt. Die Berührung dieser Teile ohne entsprechende Schutzbekleidung oder Hilfsmittel wie z. B. Hitzeschutzhandschuhe oder Betätigungsmittel (Bediengriff), ist zu unterlassen.
- Machen Sie Ihre Kinder auf diese besondere Gefahr aufmerksam und halten Sie sie während des Heizbetriebes vom Heizgerät fern.
- Verbrennen Sie ausschließlich das genehmigte Heizmaterial.
- Das Verbrennen oder Einbringen von leicht brennbaren oder explosiven Stoffen, wie leere Spraydosen und dgl. in den Brennraum, sowie deren Lagerung in unmittelbarer Nähe Ihres Heizgerätes, ist wegen Explosionsgefahr strengstens verboten.
- Beim Nachheizen sollen keine weiten oder leicht brennbaren Kleidungsstücke getragen werden.
- Achten Sie darauf, dass keine Glutstücke aus dem Brennraum auf brennbares Material fallen.
- Das Abstellen von nicht hitzebeständigen Gegenständen auf dem Heizgerät oder in dessen Nähe ist verboten.
- Legen Sie keine Wäschestücke zum Trocknen auf den Ofen.
- Ständer zum Trocknen von Kleidungsstücken oder dgl. müssen in ausreichendem Abstand vom Heizgerät aufgestellt werden – AKUTE BRANDGEFAHR!
- Beim Betrieb Ihres Heizgerätes ist das Verarbeiten von leicht brennbaren und explosiven Stoffen im selben oder in angrenzenden Räumen verboten.
- Wird der Ofen im Dauerbetrieb beheizt, ist ein erhöhter Verschleiß speziell der thermisch belasteten Teile die Folge. Es können sich die Reinigungsintervalle verkürzen. Bitte daher unbedingt die Vorgaben für die Reinigung und Wartung einhalten!

Hinweis
Abfallstoffe und Flüssigkeiten dürfen im Ofen nicht verbrannt werden!

Hinweis
ACHTUNG beim Befüllen des Vorratsbehälters. Die Öffnung des Pelletbehälters ist ausreichend dimensioniert, um ein problemloses Einfüllen zu gewährleisten. Achten Sie penibel darauf, dass keine Pellets auf die Konvektionsrippen und den heißen Ofenkorpus fallen. Es kann dadurch zu einer starken Rauchentwicklung kommen.

Tipp
Wir empfehlen daher ein Nachfüllen des Vorratbehälters bei kaltem Ofen.

Hinweis
Verschließen Sie keinesfalls die Konvektionsöffnungen Ihres Kaminofens um ein Überhitzen der eingebauten Komponenten zu vermeiden!

Hinweis
Ihr Kaminofen wird sich während der Aufheiz- und Abkühlphase ausdehnen und zusammenziehen. Das kann unter Umständen zu leichten Dehn- bzw. Knackgeräuschen führen. Dies ist ein normaler Vorgang und stellt keinen Reklamationsgrund dar.

Erstes Anheizen

Der Ofenkorpus, ebenso diverse Stahl- und Gussteile sowie die Rauchrohre, werden mit einem hitzebeständigen Lack lackiert. Beim ersten Anheizen trocknet der Lack noch etwas nach. Es kann dabei zu einer geringfügigen Geruchsentwicklung kommen. Das Berühren bzw. Reinigen der lackierten Flächen während der Aushärtephase ist zu vermeiden. Das Aushärten des Lackes ist nach dem Betrieb mit großer Leistung beendet.

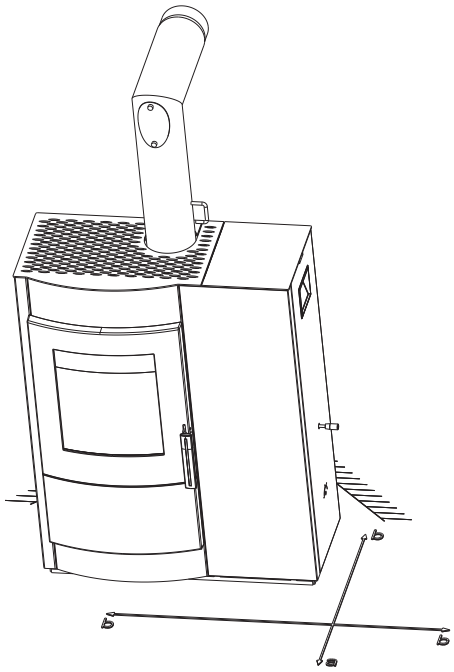

Sicherheitsabstände (Mindestabstände)

Hinweis
1. Zu nicht brennbaren Gegenständen
a > 40 cm, b > 10 cm
2. Zu brennbaren Gegenständen und zu tragenden Wänden aus Stahlbeton
a > 80 cm, b > 20 cm

Tipp
für Service- u. Wartungsarbeiten bitten wir Sie, einen Mindestabstand von 20 cm seitlich u. hinter dem Ofen einzuhalten.

Vor dem Aufstellen

Bodentragfähigkeit
Überzeugen Sie sich vor dem Aufstellen, ob die Tragfähigkeit der Unterkonstruktion dem Gewicht des Ofens standhält.

Hinweis
Veränderungen an der Feuerstätte dürfen nicht vorgenommen werden. Dies führt außerdem zu Verlust von Garantie und Gewährleistung.

Bodenschutz
Bei brennbaren Böden (Holz, Teppich, etc.) ist eine Unterlage (Glas, Stahlblech oder Keramik) erforderlich.

Rauchrohranschluss

- Rauchrohre sind eine besondere Gefahrenquelle im Hinblick auf Rauchgasaustritt und Brandgefahr. Holen Sie für deren Anordnung und Montage den Rat eines konzessionierten Fachbetriebes ein.
- Bitte beachten Sie beim Anschluss Ihres Rauchrohres an den Kamin, im Bereich von mit Holz verkleideten Wänden, die entsprechenden Einbaurichtlinien.
- Beachten Sie unbedingt bei ungünstiger Wetterlage die Rauchgasbildung (Inversionswetterlage) und die Zugverhältnisse.
- Wenn zu wenig Verbrennungsluft zugeführt wird, kann es zu einer Verqualmung Ihrer Wohnung oder zu Rauchgasaustritt kommen. Außerdem können schädliche Ablagerungen im Heizgerät und im Kamin entstehen.
- Lassen Sie das Feuer bei einem Rauchgasaustritt ausgehen und überprüfen Sie, ob die Lufteinlassöffnung frei ist und die Rauchgasführungen und das Ofenrohr sauber sind. Im Zweifelsfall verständigen Sie unbedingt den Schornsteinfegermeister, da eine Zugstörung auch mit Ihrem Schornstein zusammenhängen kann.

Konvektionsluftleitung

Nur für Öfen mit MultiAir:
Ab Werk befindet sich über dem Konvektionsgebläse eine Abdeckung, die eine direkte Wärmeabgabe zur Wand verhindert.

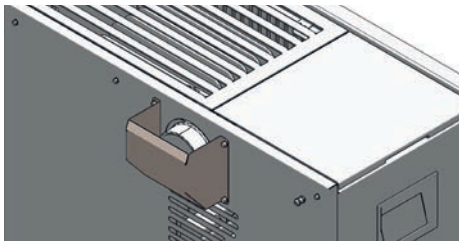

Ein Betrieb ohne Abdeckung oder ohne angeschlossene Konvektionsleitungen ist nicht erlaubt. Missachtung führt zu Garantieverlust und für Schäden wird keine Haftung übernommen.

- Die Konvektionsluftmenge und -temperatur je Gebläse ist für die Beheizung je eines zusätzlichen Raumes ausgelegt.
- Beachten Sie die länder-, regionsspezifischen Brandschutzbestimmungen und klären Sie die Anschluss-Situation mit der zuständigen Behörde.
- Die Konvektionslufttemperatur beträgt max. 180 C° am Geräteaustritt.
- Die Konvektionsluftleitung soll so kurz wie möglich ausgeführt werden.
- Halten Sie die Anzahl der Umlenkungen so gering wie möglich.

Hinweis
Bitte beachten Sie beim Anschluss der Konvektionsluftleitung unbedingt die nationalen und länderspezifischen Bau- und Brandschutzbestimmungen. Installation und Montage dürfen nur durch einen autorisierten Fachbetrieb durchgeführt werden.

Kaminöfen der Bauart 1 (BA 1):

- Für Mehrfachbelegung geeignet. (Bitte beachten Sie die unterschiedlichen Länderbestimmungen)
- Diese dürfen nur mit geschlossener Feuerraumtür betrieben werden.
- Die Feuerraumtür darf nur zur Brennstoffaufnahme geöffnet und muss anschließend wieder geschlossen werden, da es sonst zu einer Gefährdung anderer, ebenfalls an den Schornstein angeschlossenen Feuerstätten kommen kann.
- Wird der Kaminofen nicht betrieben, ist die Feuerraumtür geschlossen zu halten.
- Falsche Berechnung und Dimensionierung des Kamins bzw. die Verwendung von nassem Brennmaterial kann zur Versottung des Schornsteins, d. h. zur Ablagerung von leicht entflammbaren Stoffen, wie Ruß und Teer, und in Folge dessen zu einem Kaminbrand führen.
- Sollte ein Kaminbrand eintreten, ziehen Sie den Netzstecker des Ofens. Rufen Sie die Feuerwehr und bringen Sie sich und alle Mitbewohner in Sicherheit.

Hinweis
Durch die Größe der Feuerraumtür ist es notwendig, speziell beim Nachheizen in lodernde Flammen, die Tür nicht zu abrupt zu öffnen, um ein Herausschlagen der Flammenspitzen zu verhindern.

Hinweis
Ihr Kombiofen ist als raumluftunabhängiger Ofen nach EN13240 und EN14785 geprüft und kann raumluftabhängig oder raumluftunabhängig betrieben werden.

Deutschland (DIBt):
In Deutschland entspricht der Ofen nicht den Zulassungsgrundsätzen für raumluftunabhängige Feuerstätten gemäß des Deutschen Instituts für Bautechnik (DIBt).
In Kombination mit raumlufttechnischen Anlagen (z.B. kontrollierte Be- und Entlüftungsanlagen, Dunstabzug o.ä.) ist in Deutschland der § 4 der Feuerungsverordnung (Feu-Vo) maßgeblich.

Bei raumluftabhängiger Betriebsweise (in Deutschland auch bei raumluftunabhängiger Installation) in Kombination mit raumlufttechnischen Anlagen (z.B.: kontrollierten Be- und Entlüftungsanlagen, Dunstabzug o.ä.) ist sicherzustellen, dass der Ofen und die raumlufttechnische Anlage gegenseitig überwacht und abgesichert werden (z.B. über einen Differenzdruckcontroller etc.). Die notwendige Verbrennungsluftzufuhr von ca. 20 m^3/h muss gewährleistet sein.

Bitte beachten Sie immer in Absprache mit Ihrem zuständigen Schornsteinfegermeister – die jeweils gültigen örtlichen Vorschriften und Regeln. Für Änderungen nach Drucklegung dieser Anleitung können wir keine Haftung übernehmen. Änderungen behalten wir uns vor.

3. INSTALLATION DES KAMINOFENS

Hinweis
Die Montage darf ausschließlich vom autorisierten Fachbetrieb durchgeführt werden.

Hinweis
Bitte beachten Sie die regional gültigen Sicherheits- und Baubestimmungen. Kontaktieren Sie diesbezüglich Ihren Schornsteinfegermeister.

Hinweis
Nur hitzebeständige Dichtmaterialien, sowie entsprechende Dichtbänder, hitzebeständiges Silikon und Mineralwolle verwenden.

Hinweis
Achten Sie darauf, dass das Rauchrohr nicht in den freien Querschnitt des Schornsteines hineinragt.

Hinweis
Falls Ihr Kaminofen für einen raumluftunabhängigen Betrieb vorgesehen ist, müssen die Ofenrohranschlüsse für diesen Einsatz dauerhaft dicht angeschlossen werden. Verwenden Sie zum Aufsetzen des Ofenrohres auf den konischen Rauchrohrstutzen und zum Einsetzen in das Rohrfutter des Schornsteines ein geeignetes hitzefestes Silikon.

Hinweis
Der Ofen darf keinesfalls auf ungeschütztem Boden geschoben werden.

Tipp
Als Montagehilfe und Unterlage eignen sich starke Wellpappe, Karton oder beispielsweise ein ausgedienter Teppich hervorragend. Damit können Sie den Ofen auch vorsichtig verschieben.

Zum fachgerechten Anschließen empfehlen wir original Rauchrohre aus dem RIKA Rauchrohrsortiment.

Anschluss an den Schornstein (Kamin)

- Das Gerät muss an einem für feste Brennstoffe genehmigten, Feuchte unempfindlichen Schornstein angeschlossen werden. Der Schornstein muss für Pelletgeräte für einen Durchmesser von 100 mm und für Scheitholzgeräte für 130 mm–150 mm je nach Ofenmodell ausgelegt sein.
- Vermeiden Sie zu lange Rauchgaswege zum Kamin. Die waagrechte Länge einer Abgasleitung sollte 1,5 Meter nicht überschreiten.
- Vermeiden Sie viele Richtungsänderungen des Abgasstromes zum Kamin. Es sollen maximal 3 Bögen in der Abgasleitung verarbeitet werden.
- Sofern Sie nicht direkt gerade an den Kamin anschließen können, verwenden Sie ein Anschlussstück mit Reinigungsöffnung.
- Die Verbindungsstücke müssen aus Metall ausgeführt sein und die Anforderungen der Norm erfüllen (die Anschlüsse luftdicht installieren).
- Vor der Installation muss unbedingt eine Schornsteinberechnung durchgeführt werden. Die Nachweise müssen für Einfachbelegung nach EN13384-1 und für Mehrfachbelegung nach EN13384-2 durchgeführt werden.
- Der maximale Förderdruck (Kaminzug) soll 15 Pa nicht überschreiten.
- Die Ableitung der Rauchgase muss auch bei einem vorübergehenden Stromausfall gewährleistet sein.

Hinweis
Beim Anschluss an mehrfachbelegte Schornsteine sind je nach Ländervorschrift zusätzliche Sicherheitseinrichtungen erforderlich.

Hinweis
Das Eindringen von Kondenswasser über den Kaminanschluss muss ausgeschlossen werden. Eventuell ist dazu die Montage eines Kondensatringes notwendig - fragen Sie Ihren zuständigen Schornsteinfegermeister. Schäden durch Kondenswasser sind von der Garantie ausgeschlossen.

Anschluss an einen Edelstahlschornstein (Kamin)

Der Anschluss muss ebenso nach EN13384-1 oder EN13384-2 berechnet und nachgewiesen werden.

Es dürfen nur isolierte (doppelwandige) Edelstahlrohre verwendet werden (biegsame Alu- oder Stahlrohre sind nicht zulässig).

Eine Revisionsklappe für eine regelmäßige Inspektion u. Reinigung muss vorhanden sein.

Der Anschluss an den Rauchfang ist luftdicht auszuführen.

Verbrennungsluft

Jeder Verbrennungsvorgang benötigt Sauerstoff aus der uns umgebenden Luft. Diese sogenannte Verbrennungsluft wird bei Einzelöfen ohne externen Verbrennungsluftanschluss dem Wohnraum entzogen.

Diese entnommene Luft muss dem Wohnraum wieder zugeführt werden. Bei modernen Wohnungen kann durch sehr dichte Fenster und Türen zu wenig Luft nachströmen. Problematisch wird die Situation auch durch zusätzliche Entlüftungen in der Wohnung (z.B. in der Küche oder WC). Können Sie keine externe Verbrennungsluft zuführen, so lüften Sie den Raum mehrmals täglich, um einen Unterdruck im Raum oder eine schlechte Verbrennung zu vermeiden.

Zufuhr einer externen Verbrennungsluft

Nur für Geräte, die für einen raumluftunabhängigen Betrieb geeignet sind.

- Für einen raumluftunabhängigen Betrieb muss dem Gerät über eine dichte Leitung die Verbrennungsluft von außen zugeführt werden. Lt. EnEV sollte die Verbrennungsluftleitung absperrbar sein. Die Stellung auf/zu muss eindeutig erkennbar sein.
- Schließen Sie an den Ansaugstutzen entweder ein Rohr Ø 125 mm (Scheitholz- u. Kombiöfen) oder Ø 50 mm (Pelletöfen) an und fixieren Sie dieses mit einer Schlauchklemme (nicht im Lieferumfang enthalten!). Bei Pelletgeräten mit längerer Anschlussleitung sollte nach ca. 1 Meter der Durchmesser auf etwa 100 mm vergrößert werden.
- Um ausreichende Luftzufuhr zu gewährleisten, soll die Leitung nicht länger als 4 Meter sein und max. 3 Biegungen aufweisen.
- Führt die Leitung ins Freie, muss sie mit einem Windschutz enden.
- Bei extremer Kälte auf das „Vereisen“ der Zuluftöffnung achten (Kontrolle).
- Weiters besteht die Möglichkeit, die Verbrennungsluft direkt von einem anderen genügend belüfteten Raum (z.B. Keller) anzusaugen.
- Die Verbrennungsluftleitung muss am Luftstutzen des Gerätes dauerhaft dicht (Kleber oder Kitt) angeschlossen werden.
- Wird der Ofen längere Zeit nicht betrieben, so ist die Verbrennungsluftleitung abzusperren um das Eintreten von Feuchtigkeit in den Ofen zu verhindern.

Hinweis
Bitte beachten Sie, dass es bei einer Verbrennungsluftversorgung aus einem integrierten Schornsteinlüftungsschacht zu Problemen kommen kann. Die Vorwärmung der Verbrennungsluft verursacht eine der Strömungsrichtung entgegenwirkende Thermik. Die erhöhten Druckverluste reduzieren den Unterdruck in der Brennkammer. Der Kaminhersteller muss garantieren, dass der Widerstand für die Verbrennungsluft selbst unter schwierigsten Bedingungen bei max. 2 Pa liegt.

Sollten eine oder mehrere dieser Bedingungen NICHT zutreffen, so sind meist eine schlechte Verbrennung im Ofen und/oder Luftunterdruck im Aufstellraum die Folge.

4. KLEINE BRENNSTOFFKUNDE PELLETS

Was sind Pellets?

Holzpellets sind ein genormter Brennstoff. Jeder Hersteller muss sich an bestimmte Auflagen halten, um ein einwandfreies und energieeffizientes Heizen mit den Pellets zu ermöglichen. Pellets werden aus Holzabfällen von Säge- und Hobelwerken, sowie aus Bruchholz von Forstbetrieben hergestellt. Diese Ausgangsprodukte werden zerkleinert, getrocknet und ohne Bindemittel zum Brennstoff Pellet gepresst.

ENplus – Pellets

Diese Pellets-Norm setzt im Bereich Sicherheit Maßstäbe im europäischen Pelletsmarkt. Mit Identifikationsnummern wird die Rückverfolgbarkeit der Pellets sichergestellt. Bei den Pelletherstellern werden jährlich die Produktionsanlagen und der Ablauf des Fertigungsprozesses überprüft.

Ein Qualitätssicherungssystem garantiert, dass die Pellets tatsächlich den Anforderungen der neuen Norm entsprechen und somit die Voraussetzung für einen störungsfreien Heizbetrieb gegeben ist.

Spezifikation Holzpellets nach ENplus – A1

Parameter	Einheit	ENplus-A1
Durchmesser	mm	6 (±1)[2]
Länge	mm	3,15–40[3]
Schüttdichte	kg/m3	≥ 600
Heizwert	MJ/kg	≥ 16,5
Wassergehalt	Ma.-%	≤ 10
Feinanteil (< 3,15 mm)	Ma.-%	≤ 1
Mechanische Festigkeit	Ma.-%	≥ 97,5[4]
Aschegehalt	Ma.-%[1]	≤ 0,7
Ascheerweichungstemperatur	(DT) °C	≥ 1200
Chlorgehalt	Ma.-% [1]	≤ 0,02
Schwefelgehalt	Ma.-% [1]	≤ 0,03
Stickstoffgehalt	Ma.-% [1]	≤ 0,3
Kupfergehalt	mg/kg [1]	≤ 10
Chromgehalt	mg/kg [1]	≤ 10
Arsengehalt	mg/kg [1]	≤ 1
Cadmiumgehalt	mg/kg [1]	≤ 0,5
Quecksilbergehalt	mg/kg [1]	≤ 0,1
Bleigehalt	mg/kg [1]	≤ 10
Nickelgehalt	mg/kg [1]	≤ 10
Zinkgehalt	mg/kg [1]	≤ 100

1) im wasserfreien Zustand

2) Durchmesser muss angegeben werden

3) maximal 1 % der Pellets dürfen länger als 40 mm sein, max. Länge 45 mm

4) Bei Messungen mit dem Lignotester (interne Kontrolle) gilt der Grenzwert ≥ 97,7 Ma.-%

Ihr Kaminofen ist ausschließlich für die Verbrennung von Pellets aus Holz in kontrollierter Qualität zugelassen. Bitte fordern Sie geprüften Brennstoff und eine Liste von überwachten Brennstoffherstellern von Ihrem Pelletofenhändler an.

Hinweis
Verbrennen Sie ausschließlich geprüfte Pellets nach ENplus - A1. Die Verwendung von minderwertigem oder unzulässigem Pelletbrennstoff beeinträchtigt die Funktion Ihres Pelletofens und kann des Weiteren zum Erlöschen der Gewährleistung, der Garantie und der damit verbundenen Produkthaftung führen.

Hinweis
Die Verbrennung von nicht pelletierten Festbrennstoffen (Stroh, Mais, Hackgut usw.) ist nicht gestattet! Abfallverbrennungsverbot beachten! Nichteinhaltung dieser Vorschriften macht alle Garantie- und Gewährleistungsansprüche nichtig und könnte die Sicherheit des Gerätes beeinträchtigen!

Brennstoffzugabe während des Pelletbetriebs

Hinweis
VORSICHT beim Einfüllen! Pelletsack nicht mit dem heißen Ofen in Berührung bringen. Pellets, die neben den Vorratsbehälter gefallen sind, sofort entfernen!

Um zu verhindern, dass das Feuer versehentlich wegen Mangel an Brennstoff ausgeht, empfehlen wir, einen angemessenen Füllstand im Vorratsbehälter aufrecht zu erhalten. Sehen Sie öfters nach dem Füllstand. Der Behälterdeckel muss jedoch, außer beim Befüllen, stets geschlossen sein.

Beim Befüllen des Behälters während des Betriebes (Öffnen des Behälterdeckels) wird das Gebläse hochgefahren und die Pelletförderung ausgesetzt, der Betrieb wird erst nach dem Schließen des Behälterdeckels (nur bei Geräten mit Magnetschalter) wieder fortgesetzt (siehe Bedienungsanleitung TOUCH DISPLAY)

Pelletbehälterkapazität: (siehe TECHNISCHE DATEN)

Pelletslagerung

Um ein problemloses Verbrennen der Holzpellets zu gewährleisten, ist es unbedingt notwendig, den Brennstoff trocken und frei von Verschmutzungen zu lagern.

Pellets sollten auch in Säcken nicht im Freien oder der Atmosphäre ausgesetzt gelagert werden. Dies kann zu Verstopfungen in der Förderschnecke führen.

Hinweis
Schneckenstopfer sind von der Garantie ausgenommen.

5. KLEINE BRENNSTOFFKUNDE: SCHEITHOLZ

Geeignete Brennstoffe und Brennstoffmengen

Grundsätzlich ist Ihr Kaminofen zur Verfeuerung von trockenem Scheitholz geeignet. Außerdem können Sie Brennstoffe wie Holzbriketts verfeuern.

Hinweis
Ein Kaminofen ist keine "Müllverbrennungsanlage". Das Verbrennen von Abfällen jeglicher Art, insbesondere von Kunststoffen, behandelten Holzwerkstoffen (zB.: Spanplatten), Steinkohle oder Textilien, schadet Ihrem Kaminofen und dem Schornstein und ist durch das Emissionsschutzgesetz verboten. GARANTIEVERLUST!

Hinweis
BRENNSTOFFMENGEN
Der Kaminofen ist mit einer Flachfeuerung ausgestattet. Das bedeutet, dass nur eine Lage Brennstoff auf die vorhandene Grundglut aufgegeben werden darf. Beachten Sie bitte, dass bei Zufuhr einer höheren Bennstoffmenge Ihr Kaminofen eine größere Wärmemenge abgibt bzw. stärker erhitzt wird, als dies von der Konstruktion vorgesehen ist. Dadurch kann es zu einem Schaden an Ihrem Kaminofen kommen. Dies zeigt sich im Besonderen auf dem Glas der Feuerraumtüre, das beim Überheizen des Ofens einen Grauschleier aufweist, der nicht mehr entfernt werden kann.

Holzarten

Holz verschiedener Baumarten hat unterschiedliche Heizwerte. Laubhölzer sind besonders gut geeignet. Sie brennen mit ruhiger Flamme ab und bilden eine lang anhaltende Glut. Nadelhölzer sind harzreich, brennen wie alle Weichhölzer schneller ab und neigen zum Funkensprühen.

Holzart	Heizwert kWh/m³	Heizwert kWh/kg
Ahorn	1900	4,1
Birke	1900	4,3
Buche	2100	4,2
Eiche	2100	4,2
Erle	1500	4,1
Esche	2100	4,2
Fichte	1700	4,4
Lärche	1700	4,4
Pappel	1200	4,1
Robinie	2100	4,1
Tanne	1400	4,5
Ulme	1900	4,1
Weide	1400	4,1

Leistungsregelung

Die Leistungsregelung Ihres Kaminofens erfolgt händisch oder über die elektronische Steuerung Rikatronic. Beachten Sie jedoch bitte auch, dass die Leistung Ihres Kaminofens vom Schornsteinzug und der eingelegten Brennstoffmenge abhängig ist.

Saubere Verbrennung

1. Das Brennholz muss trocken und unbehandelt sein.

- Richtwert zwischen 14 % und 18 % rel. Holzfeuchte.
- 2–3 Jahre trocken und gut durchlüftet gelagertes Holz.

2. Die richtige Brennholzmenge und Brennholzgröße

- Zu viel Brennholz bewirkt ein Überheizen. Dadurch werden die Materialien des Ofens zu stark beansprucht und Ihr Ofen bringt schlechte Rauchgaswerte.
- Zu wenig Brennholz oder zu große Scheite bewirken, dass der Ofen nicht die optimale Betriebstemperatur erreicht. Auch hier sind die Rauchgaswerte schlecht.
- Richtige Brennholzmenge siehe BRENNSTOFFMENGE

6. TECHNOLOGIE UND SICHERHEITSFUNKTIONEN

Der technologische Vorsprung Ihres neuen Kombiofens ist das Resultat von jahrelangen Testreihen in Labor und Praxis. Die praktischen Vorzüge Ihres Pellet-Scheitholzgeräts sind überzeugend.

Die Bandbreite der möglichen Betriebsarten lässt keine Wünsche offen. Aufgrund einer automatischen Brennstofferkennung kann die Betriebsart jederzeit gewechselt werden (einfach Scheitholz während des Pelletbetriebs einlegen oder Scheitholz mit dem Pelletbrenner entzünden).

Zusätzlich ist auch ein händisch geregelter stromloser Scheitholzbetrieb möglich. Somit ist auch ein Notbetrieb bei längerem Stromausfall gewährleistet.

Bedienkomfort

Die mikroprozessorgesteuerte Verbrennungsregelung optimiert anhand der aktuellen Brennraumtemperatur das Zusammenspiel von Rauchgasgebläse, Luftklappenstellung und Förderschnecke. Dies garantiert sowohl im Pellet- als auch im Scheitholzbetrieb einen optimalen Verbrennungs- und Betriebszustand.

Mit Hilfe des integrierten Touch-Displays können Sie sämtliche Funktionen zentral steuern. Die übersichtlich gestaltete Benutzeroberfläche ermöglicht Ihnen eine intuitive Bedienung. So können alle Einstellungen rasch und einfach vorgenommen werden.

Höchste Effizienz – geringste Emissionen

Die großzügig dimensionierte Wärmetauscheroberfläche und die automatische Verbrennungsluftregelung bewirken eine optimale Brennstoffausnutzung.

Eine fein dosierte kontinuierliche Pelletzugabe in einem optimierten Brennertopf aus hochwertigem Grauguss hat eine vollständige Verbrennung mit sehr guten Abgaswerten – und das garantiert in jeder Betriebsphase – zur Folge.

Die Kombination von temperaturgeführter Verbrennungsluftregelung und optimierter Holzfängergeometrie macht im Scheitholzbetrieb eine Verbrennung mit geringsten Emissionen bei höchstem Wirkungsgrad möglich.

Hinweis
Aufgrund der automatischen Regelung sind während des Betriebes Flammgeräusche, fallende Pellets und die Ansteuerung der Elektronikkomponenten hörbar.

Rückbrandklappe und Rauchgasklappe

Das Sicherheitskonzept des Kombigeräts basiert auf einer zweifachen Absicherung. Sollte ein einwandfreier Betrieb aufgrund eines Komponentendefekts oder Stromausfalls nicht mehr gewährleistet sein, schließt die Rückbrandklappe im Pelletfallschacht umgehend. Die Verbindung zwischen Pelletbehälter und Einschubschnecke wird dadurch unmittelbar unterbrochen. Ein Pelletrückbrand ist somit ausgeschlossen. Das Schließen der Rückbrandklappe öffnet zeitgleich auch die Rauchgasklappe. Das Rauchgas wird ohne Umwege direkt in den Kamin geführt. Ein sicherer Abbrand des Brennmaterials im Brennraum ist somit gewährleistet.

Hinweis
Rauchgasklappe für einen ordnungsgemäßen, automatischen Scheitholzbetrieb unbedingt geschlossen halten!

Hinweis
Überprüfen Sie bei jeder Wartung/Reinigung die korrekte Funktion der Rückbrand- und Rauchgasklappe, indem Sie den Strom ausschalten.

Automatischer Reinigungszyklus

Die Drehzahl des Rauchgasgebläses erhöht sich stündlich für eine kurze Zeitdauer, um Asche aus der Brennmulde auszublasen und dadurch die Betriebssicherheit zu erhöhen. Am Display erscheint die Statusanzeige REINIGUNG.

Alle 5 Stunden (Intervall einstellbar) wird zusätzlich ein automatischer Reinigungszyklus durchgeführt. Der Ofen wechselt in den Ausbrand, anschließend wird ein Abkippvorgang durchgeführt und danach wieder neu gezündet. Am Display erscheint durchgehend die Statusanzeige Gr. REINIGUNG. Der Abkippvorgang dient dazu Asche und Klinker aus der Brennmulde in die Aschelade zu befördern. Diese Zusatzfunktion ersetzt keinesfalls eine manuelle Reinigung wie unter REINIGUNG und WARTUNG beschrieben, diese ist unbedingt regelmäßig auszuführen.

Hinweis
Beim automatischen Abkippvorgang (Gerätestart oder große Reinigung), kann es aufgrund der Drehbewegung des Kipprostes bzw. der Kettenräder vorübergehend zu einer Geräuschentwicklung kommen.

Hinweis
Diese Zusatzfunktion ersetzt keinesfalls eine manuelle Reinigung wie unter REINIGUNG und WARTUNG beschrieben, diese ist unbedingt regelmäßig auszuführen.

Überhitzung

Ein Sicherheitstemperaturbegrenzer (STB) schaltet den Ofen bei Überhitzung automatisch aus. Nach Abkühlen des Kaminofens muss der STB an der Ofenrückseite händisch entriegelt (gedrückt) werden. Nach Quittieren der Fehlermeldung am Touch-Display und Aktivieren der Rückbrand- bzw. Rauchgasklappe (siehe AKTIVIEREN VON RÜCKBRAND- UND RAUCHGASKLAPPE) ist der Kaminofen wieder betriebsbereit. Der eingestellte Betriebsmodus bleibt erhalten.

Hinweis
Ist ein Überhitzungszustand eingetreten, müssen unbedingt Wartungs-, bzw. Reinigungsarbeiten durchgeführt werden! Tritt der Fehler mehrmals hintereinander auf, ist ein gefahrloser Betrieb nicht mehr gewährleistet, der Kundendienst muss umgehend informiert werden.

Niedertemperatur – Abschaltung

Kühlt der Ofen unter eine Mindesttemperatur ab, so schaltet das Gerät aus. Diese Abschaltung kann beispielsweise auch bei verspätetem Zünden der Pellets eintreten.

Elektrische Überstromsicherung

Das Gerät ist mit einer Hauptsicherung (an der Geräterückseite) gegen Überstrom abgesichert.

Komponentenüberwachung

Alle eingesetzten elektrischen Komponenten werden während des Betriebs laufend überwacht. Ist eine Komponente defekt oder kann sie nicht richtig angesteuert werden, wird der Betrieb eingestellt und eine Warnung bzw. Fehlermeldung ausgegeben (siehe Anleitung TOUCH-DISPLAY).

Schneckenmotorüberwachung

Durch zu lange oder feuchte Pellets sowie Pellets mit zu hohem Staubanteil (siehe KLEINE BRENNSTOFFKUNDE PELLETS) kann im Schneckenkanal ein sogenannter Schneckenstopfer hervorgerufen werden. Dies kann auch vorkommen, wenn sich die Pellets in der Brennmulde aufhäufen und der Rückstau bis in den Fallschacht reicht. Aufgrund einer erhöhten Stromaufnahme des Schneckenmotors wird die Fehlermeldung EINSCHUBMOTOR BLOCKIERT oder AUSTRAGMOTOR BLOCKIERT ausgelöst. Der Betrieb des Ofens wird eingestellt. Bitte verständigen Sie umgehend den Kundendienst!

7. MONTAGE/ DEMONTAGE STEIN UND OPTIONEN

Hinweis
Manipulationen am Gerät nur dann vornehmen, wenn der Netzstecker des Ofens aus der Steckdose gezogen und der Ofen vollständig abgekühlt ist.

Hinweis
Bei der Montage/ Demontage keine Gegenstände (Schrauben etc.) in den Pelletbehälter fallen lassen – sie können die Förderschnecke blockieren und den Ofen beschädigen.

Hinweis
Bei allen Umbautätigkeiten ist besondere Vorsicht auf ihre Finger bzw. alle Verkleidungsteile und Ofenanbauteile zu achten. Wählen Sie weiche Unterlagen, damit Sie ihre Wohnraumeinrichtung bzw. Ofenverkleidungsteile nicht zerkratzen.

Demontage Stein

Öffnen Sie den Behälterdeckel bis zum Anschlag, in dieser Position bleibt er geöffnet.

Öffnen Sie die 4 Sechskantschrauben und entfernen Sie die beiden Steinhalter.

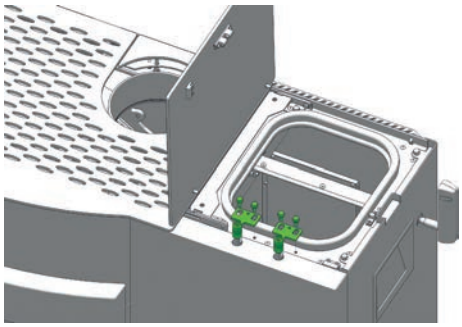

#8

Öffnen Sie die Feuerraumtüre.

Kippen Sie den Stein leicht nach vorne und heben Sie ihn aus der Bodenverankerung. Achten Sie dabei auf die Kanten des Steins, damit er nicht beschädigt wird. Legen Sie den Stein auf einer geeigneten, weichen Unterlage ab.

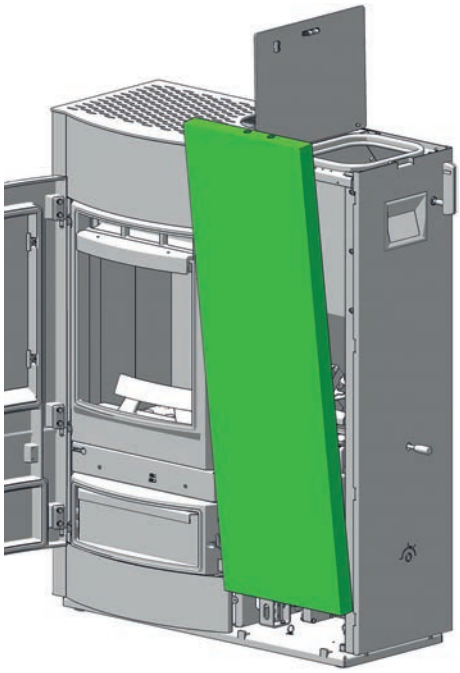

Montieren Sie die abgebauten Teile wieder in umgekehrter Reihenfolge.

Umrüsten auf Rauchrohr Anschluss hinten

Entfernen Sie die linke Rückwand, in dem Sie die 3 oberen Sechskantschrauben öffnen.

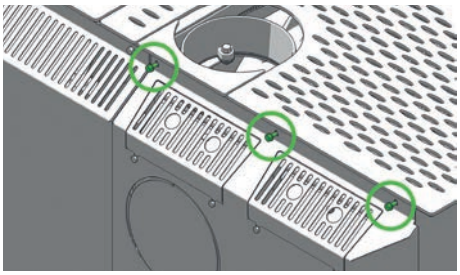

Die Rückwand ist im Bodenbereich eingehängt, durch leichtes Kippen und Anheben können Sie die Rückwand aushängen.

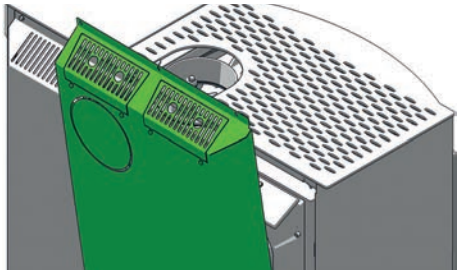

Heben Sie beide Deckel des Geräts durch vorsichtiges Nach-oben-Drücken an und legen Sie sie auf einer sauberen Unterlage ab.

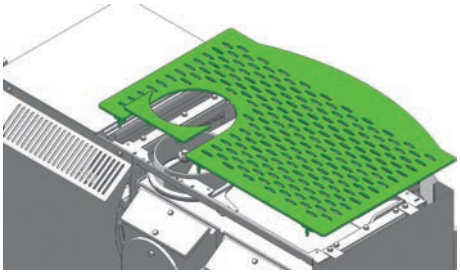

Schneiden Sie die perforierte Öffnung in der linken Rückwand mit einem Eisensägeblatt aus und entgraten Sie die Schnittkanten mit einer Rundfeile.

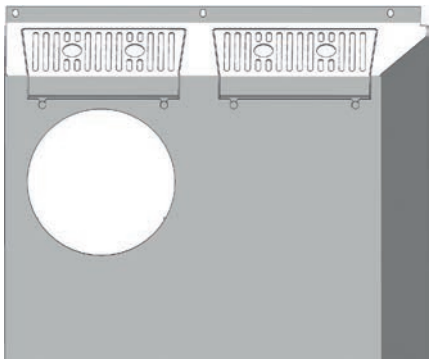

Tauschen Sie den Rauchgasstutzen und den Kochdeckel gegeneinander aus.

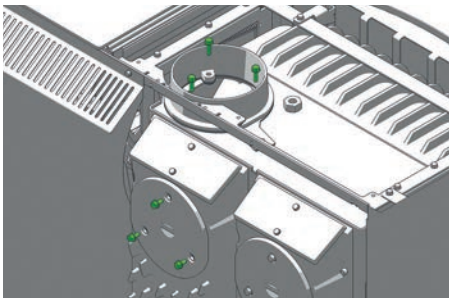

Schmieren Sie die Befestigungsschrauben mit Gleitmetall.

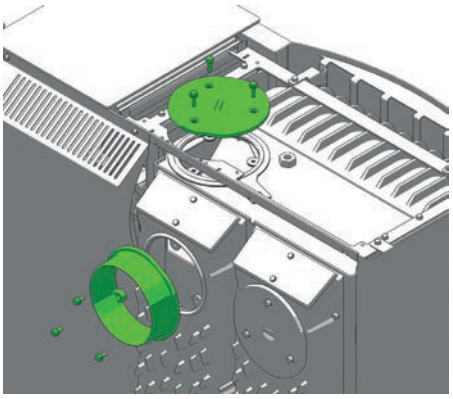

Montieren Sie die abgebauten Teile wieder in umgekehrter Reihenfolge.

Sie haben für die Option Rauchrohranschluss hinten die Möglichkeit einen geschlossenen Deckel (ohne Rauchrohrausnehmung) aufzusetzen. Der geschlossene Deckel muss separat bestellt werden. Genauere Informationen erhalten Sie bei ihrem Händler.

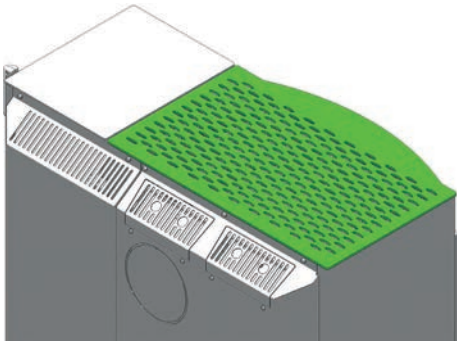

8. RÜCKBRAND - UND RAUCHGASKLAPPE

Inbetriebnahme

Nach der Stromversorgung des Kombiofens erscheint folgende Warnung auf Ihrem Display.

Für den Betrieb muss die Rückbrandklappe geöffnet und die Rauchgasklappe geschlossen werden.

Ziehen Sie die Rückbrandklappe mit Hilfe des mitgelieferten Griffstücks soweit heraus bis sie selbsttätig offen bleibt.

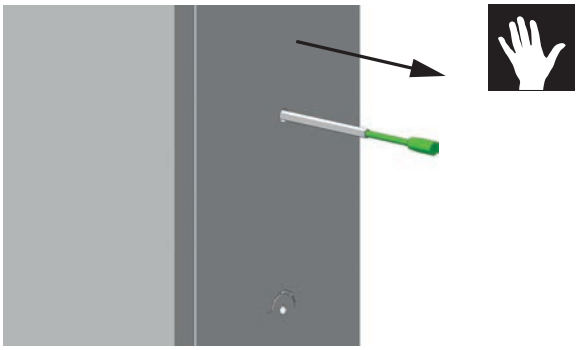

Tipp
Die Rückbrandklappe kann aufgrund einer speziellen Mechanik problemlos wieder eingeschoben werden, die schwarz verzinkte Welle ist damit von außen nicht mehr sichtbar.

Drehen Sie die Rauchgasklappe mit Hilfe des mitgelieferten Steckschlüssels im Uhrzeigersinn bis sie einrastet. Die Rauchgasklappe ist nun geschlossen.

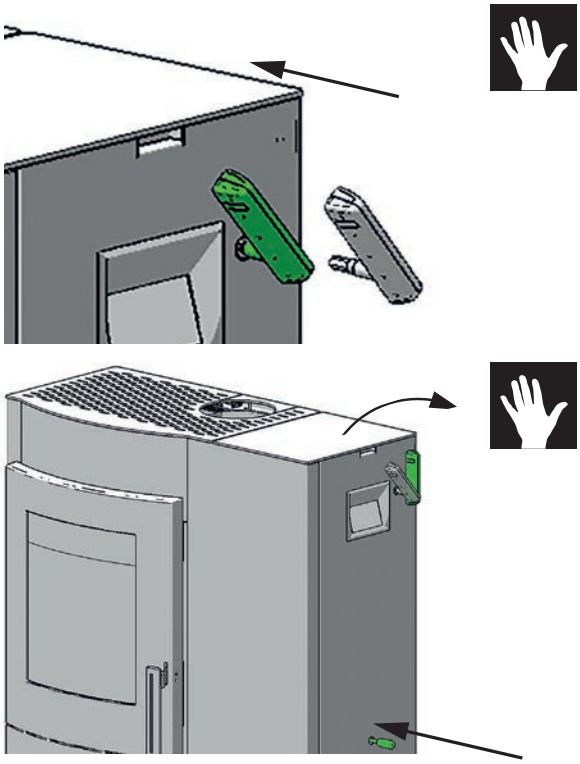

Die Warnung erlischt und das Home-Hauptmenü wird angezeigt.

Scheitholz nachlegen / Öffnen der Rauchgasklappe

Bringen Sie den Steckschlüssel wie abgebildet in Position.

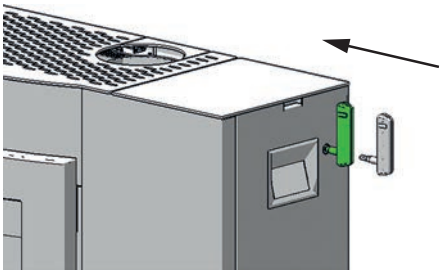

Drücken Sie den Steckschlüssel weiter nach innen.

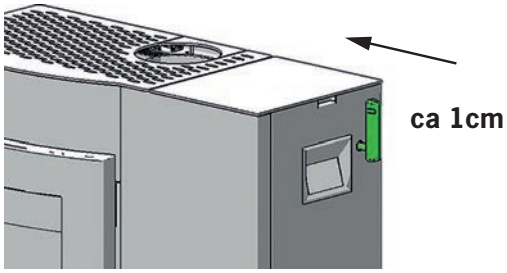

Drehen Sie den Steckschlüssel wie abgebildet. Die Rauchgasklappe ist nun geöffnet.

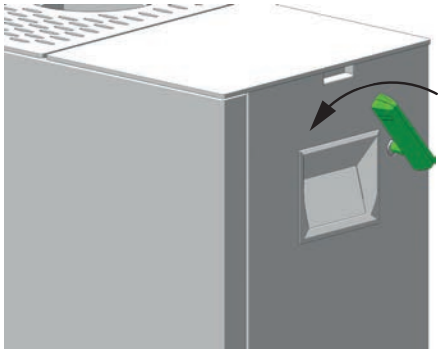

Warten Sie ca. 3 Sekunden bevor Sie die Feuerraumtüre zum Nachlegen öffnen.

Tipp
Ist die Rauchgasklappe offen, wird eine Warnung am Display angezeigt. Sie erlischt mit dem Schließen der Rauchgasklappe.

Legen Sie ein bis zwei Holzscheite (max. 2,8 kg) auf das Glutbett auf.

Drehen Sie den Steckschlüssel nach dem Schließen der Feuerraumtüre wieder in Ausgangsposition zurück.

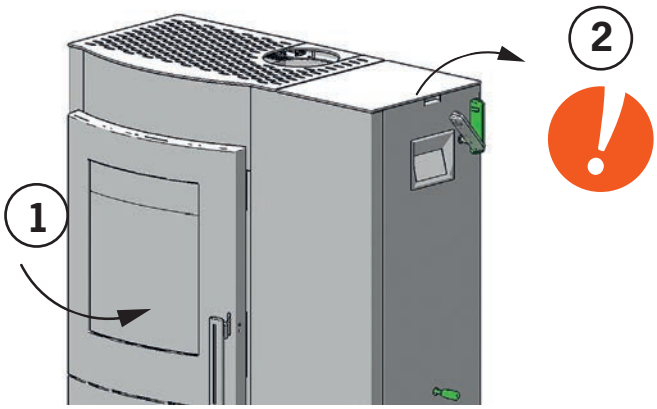

Hinweis
Bei geöffneter Rauchgasklappe ist kein Pelletbetrieb möglich.

9. ABLAUFSCHEMA PELLET-SCHEITHOLZBETRIEB

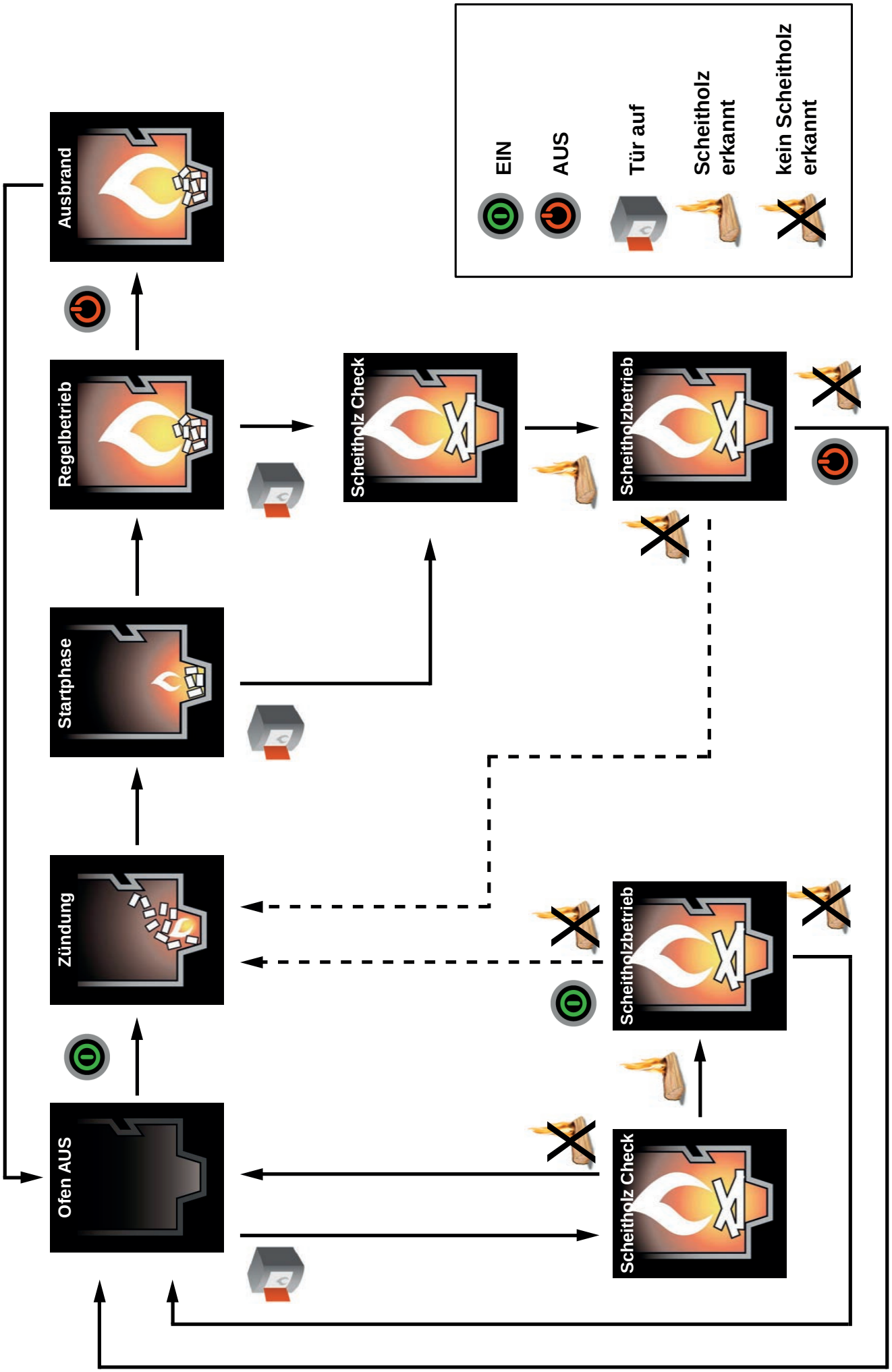

10. PFLEGE

Die Häufigkeit, mit der Ihr Pelletofen zu reinigen ist, sowie Wartungsintervalle hängen von der Installation, der Heizweise und dem von Ihnen verwendeten Brennstoff ab. Hoher Feuchtigkeitsgehalt, Asche, Staub und Späne können die notwendigen Wartungsintervalle mehr als verdoppeln. Wir möchten noch einmal darauf hinweisen, dass Sie nur geprüfte und empfohlene Holzpellets als Brennstoff verwenden dürfen.

Tipp
Holz als Dünger - Als Verbrennungsrückstände bleiben mineralische Anteile vom Holz als Asche im Feuerraum zurück. Diese Asche ist ein naturreines Produkt und ein hervorragender Dünger für alle Pflanzen im Garten. Die Asche sollte aber vorher abgelagert und mit Wasser „gelöscht“ werden.

Hinweis
Wir empfehlen, mind. 1x jährlich, sämtliche Wartungsarbeiten von einem Fachbetrieb durchführen zu lassen.

Hinweis
In der Asche kann Glut verborgen sein – nur in Blechgefäße füllen! BRANDGEFAHR!

Brennmulde reinigen – täglich

Trotz der automatischen Ascheabkippung vor bzw. während des Heizbetriebes sind Brennraum, Brennmulde und Kipprost regelmäßig von Asche und Klinker zu befreien. Nutzen Sie die Reinigungs-Funktion um den Kipprost senkrecht zu stellen.

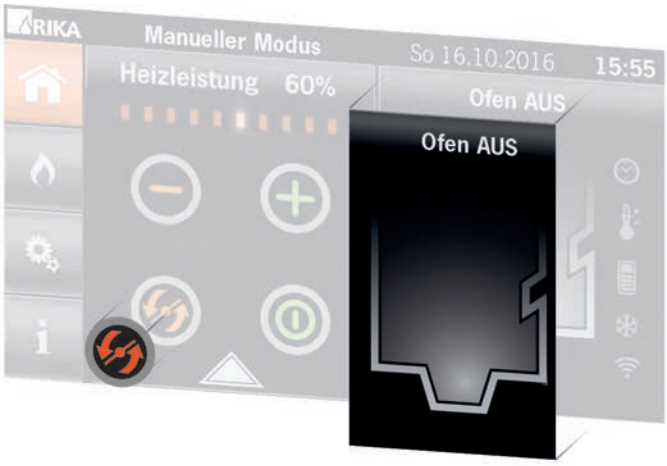

Entfernen Sie den Klinker mittels mitgelieferter Bürste und kehren Sie die Verbrennungsrückstände in die Aschelade. Saugen Sie die Brennmulde mit dem Staubsauger aus.

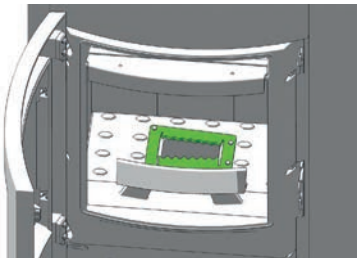

Achten Sie bei der Reinigung mit der Bürste darauf, dass Sie die Zündung nicht beschädigen. Saugen Sie das Zündrohr mit dem Staubsauger aus.

Hinweis
Brennmulde regelmäßig reinigen. Reinigung jedoch nur im kalten Zustand, wenn die Glut erloschen ist!

Hinweis
Um einer etwaigen „Klinkerbildung“ vorzubeugen ist es ratsam, den Ofen öfter auch auf größerer Leistungsstufe zu betreiben oder seiner Funktion entsprechend im Kombibetrieb mit Scheitholz zu befeuern.

Reinigung Flammtemperaturfühler

Befreien Sie den Flammtemperaturfühler in regelmäßigen Abständen von Ascheablagerungen. Verwenden Sie hierfür ein sauberes Reinigungstuch oder Zeitungspapier.

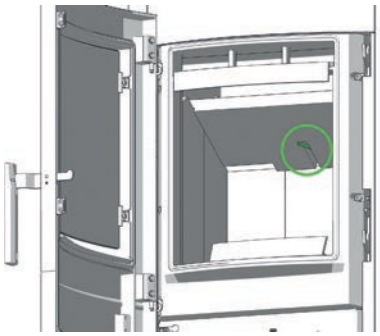

Aschelade entleeren

Entleeren Sie die Aschelade regelmäßig. Sie können die Aschelade bei geöffneter Feuerraumtür einfach nach vorne herausziehen.

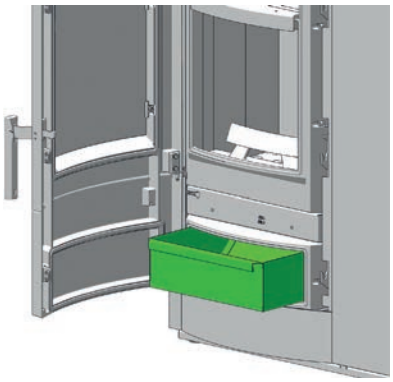

Türglas reinigen

An der Sichtscheibe legt sich bei Festbrennstoffen, besonders bei der sehr feinen Asche von Holzpellets ein Scheibenbeschlag an, der je nach Pelletqualität hell oder dunkel (speziell bei kleiner Leistung) ausfallen kann. Das Glas der Feuerraumtüre reinigen Sie am besten mit einem feuchten Lappen. Hartnäckiger Schmutz löst sich mit einem speziellen Reinigungsmittel (ohne ätzende Säuren u. Lösungsmittel - Gefahr für die Glasoberfläche!), das bei Ihrem Ofenfachhändler erhältlich ist.

Reinigen lackierter Flächen

Lackflächen mit einem feuchten Tuch abwischen, nicht scheuern. Keine lösungsmittelhältigen Reiniger verwenden.

11. REINIGUNG

Abhängig vom Pelletverbrauch erscheint in regelmäßigen Intervallen eine Aufforderung zur Reinigung des Ofens am Display. Die Meldung kann am Touchdisplay quittiert und der Betrieb fortgesetzt werden. Führen Sie bei nächster Gelegenheit eine Reinigung durch.

Anschließend setzen Sie den Zähler im Menü Einstellungen, Untermenü Resets laut Bedienungsanleitung Touchdisplay zurück.

Tipp
Solange Sie die Fördermenge unter EINSTELLUNGEN - Resets nicht zurücksetzen, erscheint die Meldung in regelmäßigen Abständen.

Hinweis
Reinigung nur dann vornehmen, wenn der Netzstecker aus der Steckdose gezogen und der Ofen vollständig abgekühlt ist!

Konvektionsluftöffnungen

Saugen Sie die Konvektionsluftöffnungen regelmäßig von Staubablagerungen frei.

Vor Beginn der neuen Heizsaison sollte der Ofen gründlich gereinigt werden, um zu starke Geruchsbelästigung zu vermeiden.

Hinweis
Verschließen Sie keinesfalls die Konvektionsöffnungen Ihres Kaminofens um ein Überhitzen der eingebauten Komponenten zu vermeiden!

Verbrennungsluft – Ansaugstutzen

Saugen Sie wenn nötig auch den Luftansaugstutzen aus.

Hinweis
Nur bei kaltem Ofen! Sie könnten sonst Glutteile heraussaugen - BRANDGEFAHR!

Pelletbehälter reinigen

Füllen Sie den vollständig geleerten Behälter nicht sofort wieder auf, sondern entfernen Sie Rückstände (Staub, Späne, usw.) aus dem leeren Behälter. Das Gerät muss dabei vom Stromnetz getrennt sein!

Lager

1x jährlich

sämtlich verbaute Lager (zB. Schnecken- und Kipprostlager) sollten min. 1x im Jahr überprüft und je nach Zustand gereinigt oder ersetzt werden.

Türdichtung inspizieren

1x jährlich

Der Zustand der Dichtungen an Feuerraumtüre und Türglas sollte mind. 1x im Jahr überprüft werden. Dichtung je nach Zustand reparieren oder ersetzen.

Hinweis
Nur intakte Dichtungen garantieren die einwandfreie Funktion Ihres Kaminofens!

Rauchgaszüge und Rauchgassammelkanal reinigen

Die Rauchgaskanäle sind hinter dem Feuerraum situiert.

Entfernen Sie die 4 Sechskantschrauben der beiden Abdeckungen auf der Rückseite. Nun können Sie die beiden Abdeckungen abheben.

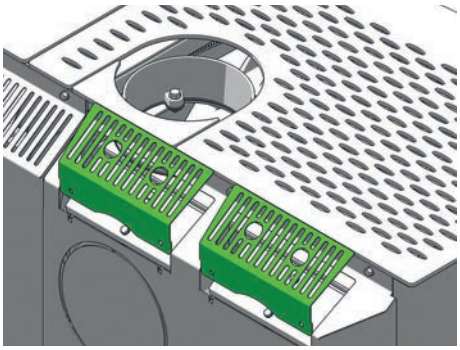

Öffnen Sie die 4 Befestigungsschrauben der an der Oberseite der Rauchgaszüge situierten Putzdeckel und entfernen Sie die beiden Putzdeckel.

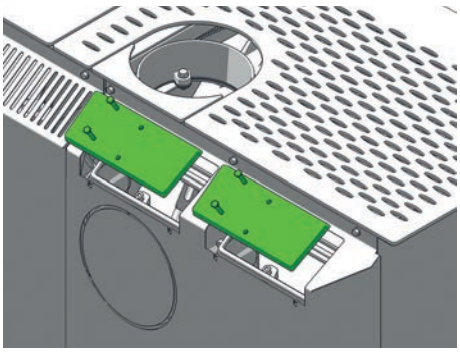

Reinigen Sie die beiden Rauchgaszüge mit der mitgelieferten Bürste.

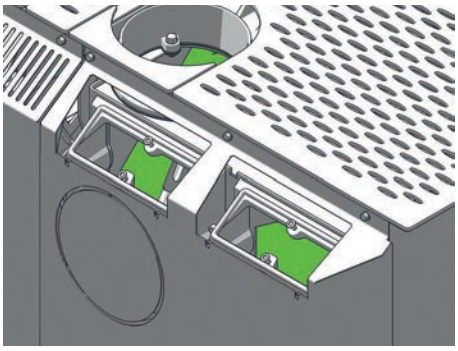

Demontieren Sie die beiden Putzdeckel, die sich hinter der Aschenlade befinden, indem Sie die 4 Rändelmuttern lösen.

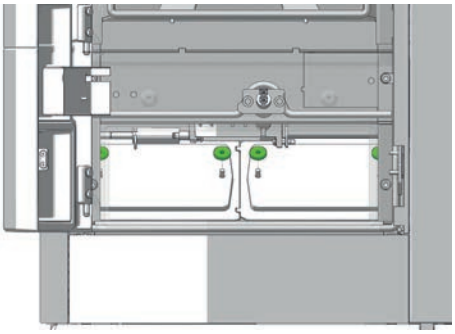

Saugen Sie die Kammern im unteren Bereich der Rauchgaszüge sauber aus.

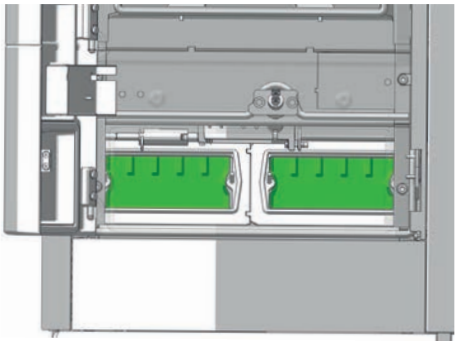

Saugen Sie auch in die Ansaugöffnung des Gbläses hinein.

Bauen Sie die abgenommenen Teile in umgekehrter Reihenfolge wieder auf.

Hinweis
Über nicht korrekt abgedichtete Putzdeckel kann Ihr Gerät „Falschluft" ansaugen, welche dann in der Brennmulde zu einer unvollständigen Verbrennung und in weiterer Folge zu einem Aufstauen der Pellets führen kann - FEUERGEFAHR!

Wechseln Sie defekte (poröse, ausgefranste) Dichtungen nach der Reinigung und Wartung, um die einwandfreie Funktion Ihres Pelletofens dauerhaft sicherzustellen.

Reinigung Rauchgasumlenkungsbereich

Heben Sie den Deckel des Geräts durch vorsichtiges Nach-oben-Drücken an und legen Sie ihn auf einer weichen sauberen Unterlage ab.

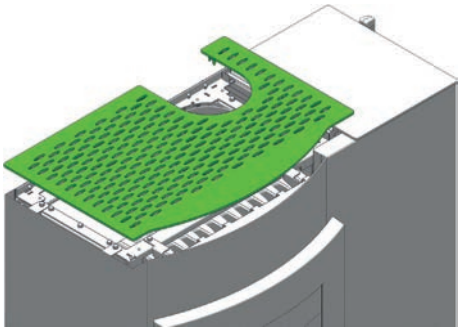

Öffnen Sie die Befestigungsschrauben der oberen Sichtblende und legen Sie die Sichtblende auf einer weichen sauberen Unterlage ab.

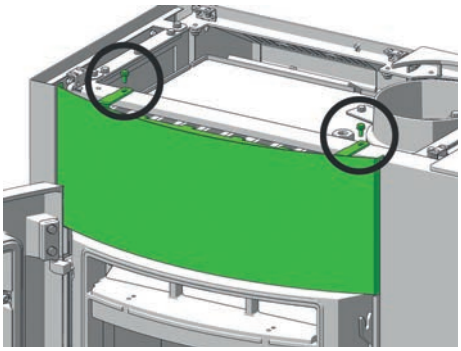

Öffnen Sie die Befestigungsschrauben des Gussdeckels.

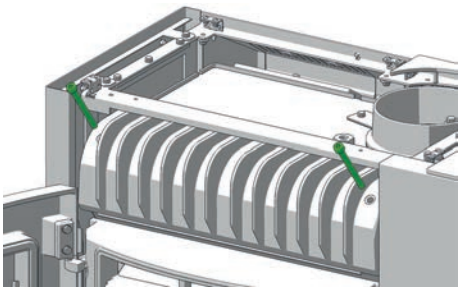

Drehen Sie den Gussdeckel vorsichtig aus dem Tragrahmen heraus und legen Sie ihn ab.

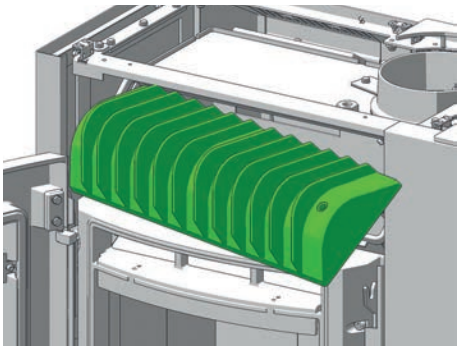

Saugen Sie den Umlenkungsbereich mit einem Staubsauger sauber aus.

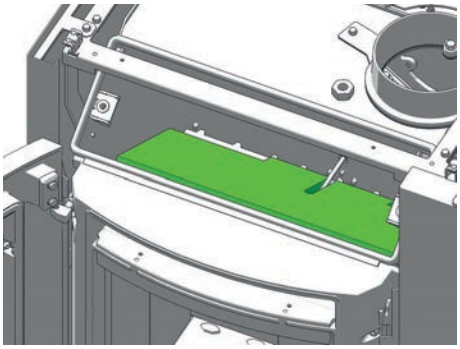

Bauen Sie die abgenommenen Teile wieder in umgekehrter Reihenfolge auf.

Hinweis
Über nicht korrekt abgedichtete Putzdeckel kann Ihr Gerät „Falschluft" ansaugen, welche dann in der Brennmulde zu einer unvollständigen Verbrennung und in weiterer Folge zu einem Aufstauen der Pellets führen kann - FEUERGEFAHR!

Wechseln Sie defekte (poröse, ausgefranste) Dichtungen nach der Reinigung und Wartung, um die einwandfreie Funktion Ihres Pelletofens dauerhaft sicherzustellen.

Reinigen der Rauchgaswege

1x jährlich

Nehmen Sie die Rauchrohre ab, dann den Kaminanschluss überprüfen und reinigen. Die Ablagerungen von Ruß und Staub im Ofen und in den Rauchrohren können abgebürstet und abgesaugt werden.

Hinweis
Angesammelte Flugasche kann die Leistung des Ofens beeinträchtigen und ein Sicherheitsrisiko darstellen!

12. PROBLEMFÄLLE – MÖGLICHE LÖSUNGEN

Problemfall 1

Das Feuer brennt mit schwacher, orangefarbener Flamme. Pellets häufen sich in der Feuermulde an, das Fenster verrußt.

Ursache(n) Pelletbetrieb

- Unzureichende Verbrennungsluft
- Schlechter Kaminzug
- Ofen ist innen verußt

Ursache(n) Scheitholzbetrieb

- Schlechter Kaminzug
- Zuviel Brennmaterial
- Feuchtes Holz
- Unsachgemäßes Anheizen
- Ofen ist innen verußt

Mögliche Lösungen Pellet-/Scheitholzbetrieb

- Asche oder Klinker, die evtl. die Lufteinlassöffnungen verstopfen, aus der Feuermulde entfernen. Wenn möglich, auf bessere Pelletqualität umstellen (siehe REINIGUNG UND WARTUNG)
- Prüfen ob Rauchgaszüge mit Asche verstopft sind (siehe REINIGUNG UND WARTUNG)
- Prüfen ob Ansaugstutzen bzw. Lufteinlasskanal oder Rauchrohr blockiert bzw. verstopft sind
- Türdichtung und Putzdeckeldichtung auf Undichtheiten überprüfen (siehe REINIGUNG UND WARTUNG)
- Gebläserad reinigen (siehe REINIGUNG UND WARTUNG)
- Service von autorisiertem Fachbetrieb vornehmen lassen
- Von Zeit zu Zeit (je nach Gebrauch) muss jede Glasscheibe mit Glasreiniger gereinigt werden

nur für Scheitholzbetrieb

- Trockenes Holz und richtige Brennstoffmenge verwenden (siehe KLEINE BRENNSTOFFKUNDE SCHEITHOLZ)

Problemfall 2

Ofen riecht stark und gibt Rauch in den Raum ab

Ursache(n) Pelletbetrieb/ Scheitholzbetrieb

- Einbrennphase (Inbetriebnahme)
- Ofen ist verstaubt und/oder verschmutzt

Mögliche Lösungen Pelletbetrieb/Scheitholzbetrieb

- Einbrennphase abwarten und ausreichend lüften
- Saugen Sie die Konvektionsluftöffnungen regelmäßig von Staubablagerungen frei

Problemfall 3

Rauchgasaustritt beim Nachlegen und während der Heizphase

Ursache(n) Pelletbetrieb/ Scheitholzbetrieb

- Rauchgasklappe für den Nachlegevorgang nicht geöffnet
- Zu schnelles Öffnen der Feuerraumtür
- Zu viel Asche im Brennraum
- Zu forsches Nachlegen von Scheitholz
- Zu geringer Schornsteinzug
- Rauchrohranschluss undicht
- Scheitholzabbrand noch im Gange (sichtbare Flamme)
- Revisionsöffnungen undicht

Mögliche Lösungen Pelletbetrieb/Scheitholzbetrieb

- Rauchgasklappe für Nachlegevorgang öffnen
- Langsames Öffnen der Feuerraumtür
- Regelmäßige Reinigung des Brennraumes (Aussaugen)
- Behutsames Einlegen des Scheitholzes
- Schornstein prüfen
- Verbindungsstellen überprüfen und ggf. neu abdichten
- Nachlegen erst bei erloschener Flamme (Display Anzeige „bitte Nachlegen“)
- Dichtungen prüfen und erneuern (Feuerraumtür, Putzdeckel,..)

Hinweis
Bitte beachten Sie, dass Überprüfungen der Steuerung und der Verkabelung nur am stromlosen Gerät durchgeführt werden dürfen. Eventuelle Reparaturen dürfen nur von geschultem Fachpersonal durchgeführt werden.

Tipp
Bei Auftreten einer Fehlermeldung muss erst die entsprechende Ursache behoben werden, anschließend kann das Gerät durch die Fehlerquittierung über die interne Bedieneinheit wieder in Betrieb genommen werden.

13. ANLEITUNG ZUM INBETRIEBNAHMEPROTOKOLL

FÜR PELLET- U. KOMBIGERÄTE

Das Inbetriebnahmeprotokoll ist als Dokument zu behandeln und dient als Grundlage für die Gewährleistungs- und Garantiebedingungen. Es ist vollständig auszufüllen, insbesondere die Gerätedaten und die Adressen. Die auszuführenden Arbeiten sind nach Erledigung abzuhaken. Die Unterzeichnenden bestätigen mit ihrer Unterschrift, dass alle aufgeführten Punkte ordnungsgemäß erledigt wurden.

Hinweis
Bitte retournieren Sie 1 ausgefülltes Inbetriebnahmeprotokoll an RIKA Innovative Ofentechnik GmbH, Müllerviertel 20, 4563 Micheldorf, Austria.

Elektrische Peripherie / Zubehör

In der elektrischen Peripherie ist wichtig, dass die Anschlussdose geerdet ist. Ist ein Raumthermostat vorhanden, muss die Funktion geprüft werden. Bei einem GSM-Modem ist durch SMS-Kurznachrichten die korrekte Ausführung der Befehle festzustellen. Tragen Sie mitgeliefertes Zubehör ein.

Abgasleitung / Kamin

Die Abgasleitung, der Kamin und die Verbrennungsluftzuführung gehören zur Verbrennungsanlage als Ganzes, daher muss auch die richtige Ausführung überprüft werden. Generell sollten die Steckverbindungen dicht sein, da mit Überdruck gearbeitet wird. Das Abgasrohr hat 100 mm (bei Pelletöfen) bzw. 150 mm (bei Kombiöfen) Durchmesser, was bei kurzen Wegen völlig ausreicht. Bei mehreren Umlenkungen kann sich in Kombination mit dem Rauchfang der Widerstand der Abgasanlage so erhöhen, dass die Verbrennungsqualität leidet und/oder Geräusche durch die höhere Strömungsgeschwindigkeit entstehen. Eine korrekte Ermittlung des Kaminzuges kann nur bei Betrieb auf Nennwärmeleistung durchgeführt werden und dient zur Beurteilung des Rauchfangs. Beträgt der Zug mehr als 15 Pa, sollte ein Zugbegrenzer eingebaut werden.

Gerätefunktionen

Dies sind die grundlegenden Gerätefunktionen, die überprüft und abgehakt werden. Sind die Funktionen sichergestellt, ist das Gerät betriebsbereit.

Betreibereinweisung

Dies ist einer der wichtigsten Punkte der Inbetriebnahme. Es ist sehr wichtig, dass der Betreiber sein Gerät richtig versteht. Er muss bereit sein, die Verantwortung für die grundlegenden Aufgaben zur Betriebssicherstellung zu übernehmen.

Ein Biomasseheizgerät stellt besondere Anforderungen an den Betreiber. Heben Sie besonders den Zusammenhang zwischen der Erfüllung der Pflichten des Betreibers und den Gewährleistungs- und Garantiebedingungen hervor. So werden Schneckenstopfer oft durch die Verwendung nicht geprüfter Pellets hervorgerufen, Gerätefehlfunktionen entstehen durch mangelnde Reinigung und Wartung.

Durch eine gründliche Einweisung können viele Reklamationen vermieden werden.

Gerätefunktionen

Erklärung der Abläufe im Gerät während der Zündung, des Regelbetriebes, der Reinigungsphase usw..

Steuerung

Erklären Sie die Eingriffsmöglichkeiten des Betreibers:

- Nachfüllen des Pelletbehälters
- Funktionen und Einstellungen
- Optionen / Zubehör

Programmieren Sie falls nötig die Heizzeiten.

Bedienungsanleitung

Die Bedienungsanleitung ist ein Dokument. Übergabe und Hinweis auf den Inhalt zu den nachfolgenden Punkten.

Garantiebedingungen

Unterschied Gewährleistung (gesetzlich) und Garantie (freiwillig), Bedingungen der Garantie, Festlegung der Verschleißteile, Hinweis auf die zu verwendende Pelletqualität und die Folgen schlechter Qualität.

Reinigungsanleitung

Bei einem Biomasseheizgerät fällt Asche und Staub an. Bei regulärem Heizbetrieb ist eine regelmäßige Reinigung notwendig. Die Aschenlade ist regelmäßig zu entleeren. Je nach Gerätetyp sind die Rauchgaszüge ein- oder zweimal in der Heizsaison zu reinigen, am besten vom Fachbetrieb.

Wartung

Hinweis
Wir empfehlen, mind. 1x jährlich, sämtliche Wartungsarbeiten von einem Fachbetrieb durchführen zu lassen.

Verbrennung

Alle Türen müssen dicht schließen, um Falschluftzufuhr zu verhindern.

Inbetriebnahmeprotokoll für Pellet- u. Kombigeräte (Stand 23.06.2015)

Installationsadresse	Händler
Name:_____	Firma:_____
Strasse:_____	Strasse:_____
PLZ:_____ Ort:_____	PLZ:_____ Ort:_____
Telefon:_____	Telefon:_____

Gerätedaten

Gerätetyp:		Softwareversion:	
Seriennummer:		Displayversion:	
Verkleidung unbeschädigt JA ☐ NEIN ☐		Optionen:	

Elektrische Peripherie / Zubehör

Anschlussdose geerdet			GSM-Modem ☐	Funktion geprüft ☐
Raumthermostat ☐	Modell:		sonstiges Zubehör:	

Kontrolle System- und Sicherheitskomponenten

Feuerraumtürdichtung kontrolliert		Brandmelder/Feuermelder vorhanden	JA ☐ NEIN ☐
Leichtgängigkeit Rauchgasklappe geprüft (Kombi)		feuerfester Bodenbelag vorhanden	JA ☐ NEIN ☐
Leichtgängigkeit Rückbrandklappe geprüft (Kombi)		Sonstiges:	

Abgasleitung/Kamin

Kaminart: gemauert ☐ Edelstahl ☐ Schamott ☐				Anzahl der Umlenkungen:		Länge der Rauchrohre:	
Durchmesser Kamin		Kaminhöhe		Rauchrohre im Stecksystem: mit Dichtlippe ☐ ohne Dichtlippe ☐			
Kamin - Freigabe durch Schornsteinfeger JA ☐ NEIN ☐				Kaminzug unter Volllast:		Seehöhe:	
Durchmesser der Rauchrohrleitung				Außentemperatur:			

Gerätefunktionen

Pelletbehälter gefüllt		Saugzuggebläse läuft	
geprüfte Pelletqualität nach Önorm/DIN plus/ENplus-A1		Schneckenmotor läuft	
Sicherheitsklappen angezogen (Kombi)		Zündung erfolgt	
Rost (w.v) kippt ab (360°) und verharrt in Heizstellung			

Betreibereinweisung

Gerätefunktion / Steuerung erläutert		Vorhanden und übergeben: Rußbesen ☐ Türöffner ☐ Hitzehandschuh ☐ USB-Stick ☐	
Reinigungs- bzw. Wartungsintervall erläutert		Bildmaterial IST-Zustand angelegt	
Wartungsvertrag JA ☐ NEIN ☐		Gerät ausgeschaltet übergeben	
Garantiebedingungen erläutert			

Die Fa. RIKA Innovative Ofentechnik GesmbH, 4563 Micheldorf, Müllerviertel 20, bestätigt, dass die zur Verfügung gestellten persönlichen Daten ausschließlich für die interne Nutzung, Verarbeitung und Erfassung verwendet werden. Der Auftraggeber bestätigt die korrekte und verständliche Betriebseinweisung. Es gelten unsere Allgemeinen Geschäftsbedingungen.

Ort, Datum | Unterschrift Auftraggeber | Unterschrift Inbetriebnahmetechniker

14. GARANTIE

Diese Garantiebedingungen gelten nur für die Länder Österreich, Deutschland, Frankreich und die Schweiz. Für alle übrigen Länder gelten gesonderte Bedingungen des Importeurs. Im Zweifelsfall sowie bei fehlenden oder fehlerhaften Übersetzungen gilt immer die deutsche Version als allein gültige.

Im Sinne einer rechtzeitigen Schadensbegrenzung ist der Garantieanspruch seitens des Anspruchnehmers beim RIKA Fach- bzw. Vertragshändler durch Rechnung und Angabe von Kaufdatum, Modellnamen, Seriennummer sowie Reklamationsgrund schriftlich geltend zu machen.

GARANTIE

5 Jahre auf den geschweißten Ofenkorpus. Dies betrifft ausschließlich Defekte an Material und Verarbeitung sowie die kostenlose Ersatzlieferung. Arbeits- und Wegzeiten werden durch die Herstellergarantie nicht abgegolten.

Es dürfen ausschließlich vom Hersteller gelieferte Originalteile verwendet werden. Bei Nichtbeachtung – Garantieverlust!

Voraussetzung für die Garantieleistung ist, dass das Gerät sachgemäß laut den jeweils zum Zeitpunkt des Kaufdatums aktuellen Benutzer- und Inbetriebnahmeanleitungen installiert und in Betrieb genommen wurde. Der Anschluss muss durch einen für derartige Geräte ausgewiesenen Fachmann erfolgen.

Alle etwaigen Kosten, die dem Hersteller durch eine ungerechtfertigte Garantieinanspruchnahme entstehen, werden dem Anspruchnehmer rückbelastet.

Ausgenommen sind VERSCHLEISSTEILE und feuerberührte Teile wie Glas, Lack, Oberflächenbeschichtungen (z.B. Griffe, Blenden), Dichtungen, Brennmulden, Roste, Zugplatten, Umlenkplatten, Feuerraumauskleidungen (z.B. Schamotte), Keramiken, Natursteine, Thermosteine, sämtliche Lager, Zündelemente, Sensoren, Brennraumfühler und Temperaturwächter.

Ebenso ausgenommen sind Schäden, die durch Nichtbeachtung der Herstellervorschriften zum Betrieb des Gerätes entstehen oder verursacht werden wie Überhitzung, Verwendung nicht zugelassener Brennstoffe, unsachgemäßer Eingriff am Gerät oder der Abgasleitung, elektrische Überspannung, ein fehlerhaft auf das Gerät eingestellter bzw. ungenügender oder zu starker Kaminzug, Kondenswasser, nicht durchgeführte oder mangelhafte Wartung bzw. Reinigung, Nichtbeachtung der jeweils geltenden baurechtlichen Vorschriften, unsachgemäße Bedienung vom Betreiber oder Dritten, Transport- und Handlingsschäden.

VON DER GARANTIE BLEIBEN GESETZLICHE GEWÄHRLEISTUNGSBESTIMMUNGEN UNBERÜHRT.

Stand 03.04.2018

Z36859_Induo_II_DE | 24.04.2019

RIKA Innovative Ofentechnik GmbH
Müllerviertel 20
4563 Micheldorf / AUSTRIA
Tel.: +43 (0)7582/686-41, Fax: -43
E-Mail: verkauf@rika.at **www.rika.at**

Technische und optische Änderungen, sowie Satz- und Druckfehler vorbehalten
© 2019 | RIKA Innovative Ofentechnik GmbH